ГАРАНТИЙНЫЙ ТАЛОН

Заполняется магазином, где приобретено изделие

_____

(Наименование изделия)

Дата выпуска _____

Дата продажи _____

Владелец изделия _____

(Фамилия, Имя, Отчество)

Адрес _____

_____

Установлен дефект _____

Исправил мастер _____

(подпись)

ГАРАНТИИ

24 месяца со дня приобретения по предъявлению гарантийного талона по обнаруженным дефектам. За механические повреждения, потертости, сколы фабрика ответственности не несет.

Наш адрес: РОССИЯ, 427628, Удмуртская республика, г. Глазов, ул. Сибирская,42.

Контактный телефон: 8 (341-41)2-58-38

"бесплатный звонок по России 8-800-100-2600"

_____

(линия отреза)

ПАСПОРТ

1. Дата выпуска
2. Отметка магазина о продаже
3. Штамп магазина
4. "____" _____ 201 ___ г.

Пункты 2,3,4 заполняются в магазине при покупке мебели.

Сертификат _____

глазов®
www.glazovmebel.ru

РОССИЯ

ПАО "Глазовская мебельная фабрика"
Удмуртская Республика, г. Глазов
ул. Сибирская, 42

EAC

WYSPAA 2 (гостиная) Витрина низкая

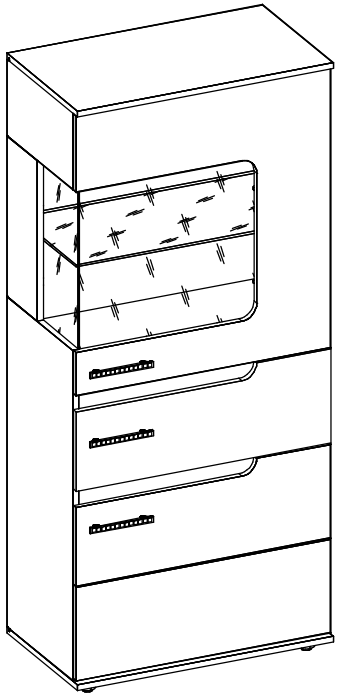

Габаритные размеры в мм,
692x400x1564

ИНСТРУКЦИЯ ПО СБОРКЕ

Уважаемый покупатель, обращаем Ваше внимание на то, что внешний вид изделия во многом зависит от качества сборки.

ПОДГОТОВКА К СБОРКЕ

1. Распаковать упаковки (при этом сохранить упаковочные ярлыки).
2. Проверить комплектность фурнитуры.
3. Ознакомиться с данной инструкцией по сборке.
4. Подготовить инструмент: молоток, набор отверток, рулетку, сверло диаметром 5 мм, 6 мм.
5. Подготовить место для сборки, определить место установки набора.
6. Прямоугольность собранных каркасов проверять рулеткой по диагонали.

НАЗНАЧЕНИЕ ИЗДЕЛИЯ

Изделие предназначено для хранения бумаг, книг, посуды, различных мелочей и сувениров.

УСЛОВИЯ ЭКСПЛУАТАЦИИ

Допустимая эксплуатационная нагрузка составляет:

- на стеклянную полку не более 13 кг;
- на полку из ЛДСП не более 26 кг.

Внимание!

Опрокидывание мебели может привести к серьезным или смертельным телесным повреждениям. Для предотвращения опрокидывания мебель должна быть постоянно прикреплена к стене.

Крепежные средства для крепления к стене не прилагаются, для разных материалов стен требуются различные крепления.

Используйте крепежные средства, подходящие для материала стен в Вашем доме. Если Вы не уверены, какой тип креплений подходит к данному материалу, обратитесь в специализированный магазин.

ПРИМЕЧАНИЕ

1. Сборку изделия рекомендуется осуществлять двум специалистам.

ПРАВИЛА ЭКСПЛУАТАЦИИ И УХОДА ЗА МЕБЕЛЬЮ

1. Мебель, перевозимая при температуре ниже 0°С, охлаждается и при установке в помещении "запотевает", поэтому ее следует немедленно протереть чистой, сухой, мягкой тканью.
2. Мебель предназначена для эксплуатации в помещениях с температурой воздуха +10+28 °С и относительной влажностью 50-70%. Не рекомендуется ставить мебель близко к источникам тепла, а также к сырым и холодным стенам. Ее следует беречь от прямого попадания солнечных лучей.
3. На поверхности деталей не следует ставить горячие и влажные предметы. Нежелательно попадание кислот, щелочей и растворителей (спирт, бензин, ацетон).
4. Поверхности следует оберегать от механических повреждений, ударов и царапин, поскольку восстановить поверхность невозможно.
5. Поверхности мебели следует чистить специальным составом, который можно приобрести в магазине.
6. Зеркала и стекла рекомендуется чистить любыми средствами, предназначенными для этих целей.
7. Для предотвращения повреждения полового покрытия при перемещении мебели следует использовать подстилочный материал (картон, плотная ткань и т.п.)

ПОРЯДОК ПРЕДЪЯВЛЕНИЯ ПРЕТЕНЗИЙ НА КАЧЕСТВО МЕБЕЛИ

Претензии по некомплектности и производственным дефектам в течение гарантийного срока должна направляться покупателем непосредственно в магазин, где приобретена мебель, с обязательным приложением товарного чека и упаковочных ярлыков.

По дефектам, появившимся из-за несоблюдения покупателем правил эксплуатации и ухода за мебелью, претензии не принимаются

К СВЕДЕНИЮ ПОКУПАТЕЛЯ

Предприятие оставляет за собой право вносить изменения в конструктивные элементы мебели на основе внедрения передовой технологии, улучшающие качество выпускаемой продукции.

При обнаружении производственных дефектов ссылайтесь на номер набора мебели, номер ОТК, приложите гарантийный талон и упаковочные ярлыки.

ПРАВИЛА

по регулировке петли четырехшарнирной, используемой при навеске дверей.

Если при монтаже дверей допущена неточность в их положении (большие зазоры между боковой стенкой и дверью, перекос дверей и т.п.), то необходимо произвести регулировку петель

Регулирование осуществляется с помощью винтов поз. 1,2,3. в трех направлениях, указанных стрелками а-а, б-б, с-с.

ПОРЯДОК РЕГУЛИРОВАНИЯ

1. Ослабить винт поз.2. Это даст возможность перемещения двери по стрелке б-б.
2. Установочным винтом, поз.1 дверь перемещается по стрелке а-а.
3. После установки двери в нижнем положении винт поз.2 затягивается до отказа.
4. Ослабить винт поз.3. Это даст возможность перемещения двери по стрелки с-с.

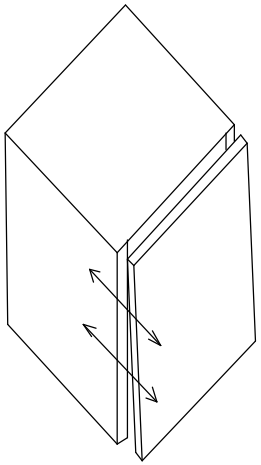

Нижняя часть двери отстает

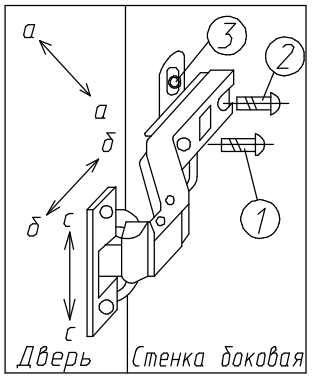

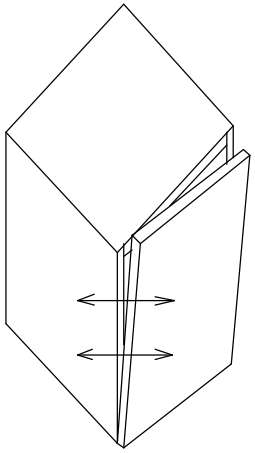

Дверь наклонена вниз

Композиция

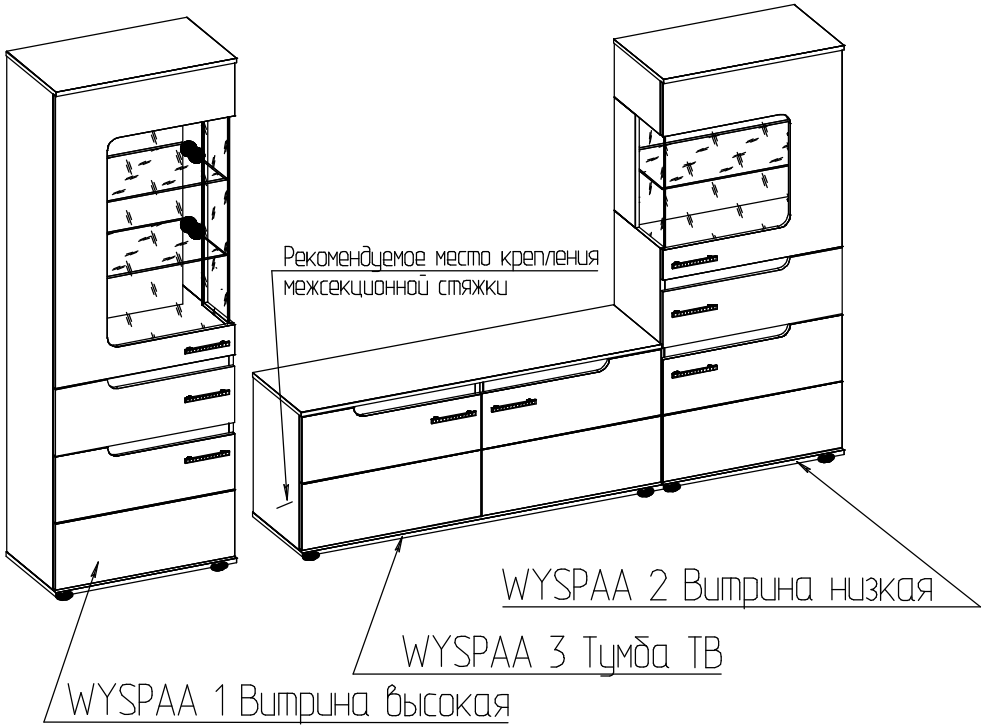

Изделия после сборки скрепить между собой межсекционной стяжкой компл.№12, предварительно просверлив под нее сквозное отверстие сверлом диаметром 6 мм.

Спецификация деталей Корпус

№дет.	Длина	Ширина	Кол-во
16	658	90	3
21	658	355	1
15	655	339	1
19	692	397	2
42	203	370	1
43	426	170	1
44	876	370	1
45	1505	370	1
8	715	675	1
6	804	675	1
27	649	335	1
29	447	205	1
32	447	480	1
20	300	140	1
22	633	125	1
23	300	140	1
10	617	320	1

Спецификация деталей Фасад Белый Рамух

№дет.	Длина	Ширина	Кол-во
12	688	500	1
46	688	742	1
50	688	250	1

Спецификация деталей Фасад Орех Балтимор

№дет.	Длина	Ширина	Кол-во
53	688	500	1
46	688	742	1
50	688	250	1

Последовательность крепления ответной планки компл.№9

Вариант 1

Комплект №9	*Защелка магнитная*	*Планка ответная*	*3х13*	*3х13*
	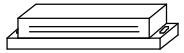			

Вариант 2

Комплект №9	*Защелка магнитная*	*Планка ответная*	*3х13*	*3х13*
	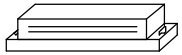			

1. *Необходимо найти на двери несквозные отверстия диаметром 2 мм (см.схему 1), используемые для установки компл.№9 (см.схему сборки).*
2. *Далее, крепить ответную планку в отверстия диаметром 2мм шурупом 3х13 с полукруглой головкой.*

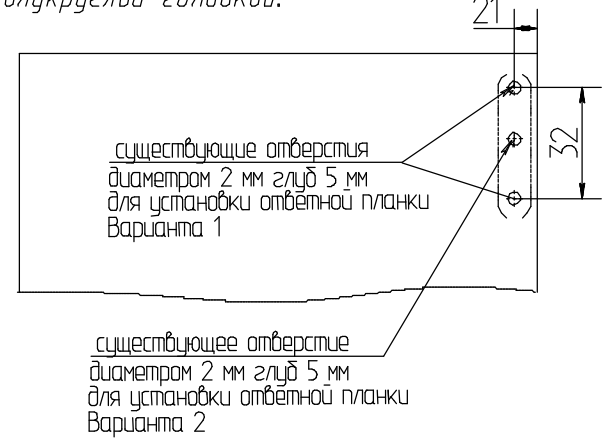

7. На боковины №43,45 установить П-образные полкодержатели компл.№8 (Д) для стеклянных полок №27. На боковины №44,45 установить полкодержатели компл.№8 (Е). Затем необходимо установить полки №27,15.

Крепление полкодержателя (комплект №8)

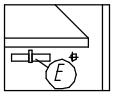

Крепление П-образного полкодержателя и стеклянной полки (комплект №8)

8. С помощью кляймеров (4шт.) и шурупов 3,5х13 компл.№16 установить стекло №32 на двери №46 по существующим отверстиям.
Далее установите ответную планку компл.№9 (Q,N) на двери №46, схему крепления см. на стр.9

Крепление стекла (комплект №16)

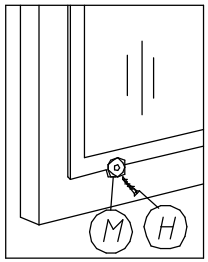

Крепление петли на двери

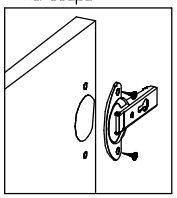

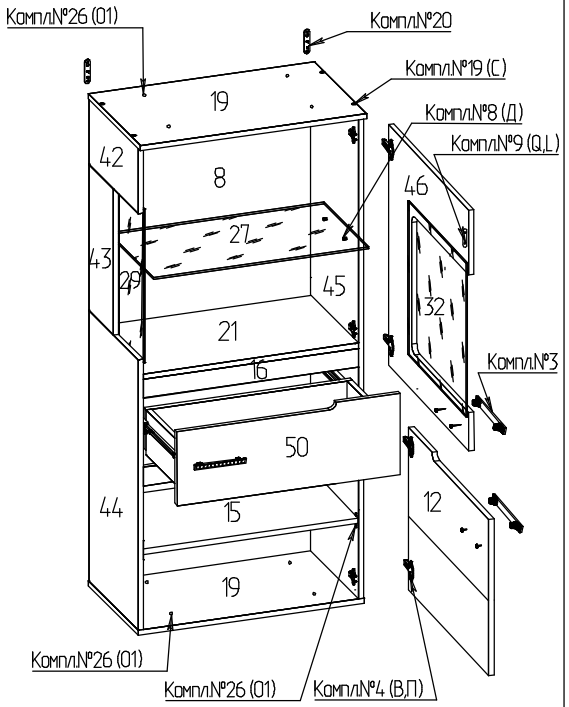

9. До монтажа дверей изделие рекомендуется прикрепить к стене, используя компл.№20. Далее аккуратно навесить фасады №46,12, установив на них петли компл.№4. Для регулировки дверей, смотрите правила (стр.10).

10. После установки двери №46 необходимо отрегулировать положение стекол №29,32, перемещая их вдоль глубины корпуса изделия, таким образом, чтобы стекло №32 легло на стекло №29 при закрытом фасаде №46. Фасад должен плотно примыкать к боковине. Затем нужно прикрепить стекло №29 к детали №43 с помощью кляймеров компл.№16 (2шт). Стекло должно быть плотно прижато кляймерами.

11. Вставьте ящик в корпус:
- вставить внутренние направляющие во внешние;
- задвинуть ящик до фиксации деблокировочным рычагом;
- отрегулировать положение ящика по высоте;
- зафиксировать внутр. направляющие на боковинах ящика №20 шурупами 3,5х13 (2 шт.) в любые два круглых отверстия.

12. Установить ручки компл.№3 на двери №46,12 (53).

13. Установить заглушки на неиспользуемые отверстия и на фурнитуру с внутренней стороны.

Фурнитура Корпус

Комплект №3	Ручка-скоба	Винт с прессшайбой М4х22	Шайба
	А 3	Б 6	Ц 6
Комплект №4	Петля	Планка	4х13
	В 4	Г 4	П 16
Комплект №8	Полкодержатель П-образный	Полкодержатель	
	Д 4	Е 4	
Комплект №9	Защелка магнитная	Планка ответная Вариант 1 / Вариант 2	3х13 / 3х13
	У 1	Q 1	N 2 / L 2
Комплект №10	Стяжка для задних стенок	3х20	Гвоздь 1,6х25 / Шайба метал. / 3х25
	Ж 16	З 16	И 20 / Ж1 4 / 31 4
Комплект №12	Стяжка межсекц.		
	К 1		
Комплект №14	Шкант 8х30		
	Л 12		
Комплект №16	Кляймер	Шуруп 3,5х13	
	М 6	Н 6	
Комплект №19	Винт КОНГ 7х50	Ключ	Заглушка
	Р 12	Р1 1	С 4
Комплект №20	Подвеска	Шуруп 4х16	
	Т 2	У 4	
Комплект №25	шариковая направляющая 1комп. 2шт. L=300	3,5х13	
	Ф 1комп. 2шт. L=300	Ф1 14	
Комплект №26	Опора регулируемая	Заглушка самоклеющаяся	
	О 4	О1 12	
Комплект №45	Эксцентрик	Дюбель	Заглушка
	Х 8	Ч 8	Ц 4
Комплект №45А			
	Х 8	Ш 4	Ц 8

1. Стенки вертикальные №42,43,44 скрепить между собой следующим способом: установить на них двойные дюбеля компл.№45А (Щ) и скрепить эксцентриковой стяжкой компл.№45А (Х).
На деталь №42 составного бока (№42,43,44) необходимо установить защелку магнитную компл.№9, предварительно наколов отверстие.

2. Для того, чтобы составной бок (№42,43,44) и стенку вертикальную №45 соединить между собой предварительно необходимо:
- установить на детали №44,45 дюбеля компл.№45 (Ч);
- закрепить внешние направляющие ящиков L=300мм компл.№25 на детали №44,45, шурупами 3,5х13 (2 шт.) в крайние овальные отверстия (внутренние направляющие снять внешних с помощью деблокировочного рычага).
Если направляющие выставляются из корпуса, нужно их отрегулировать, а затем зафиксировать шурупом 3,5х13 (1шт) в любое круглое отверстие.
- закрепить ответные планки петель компл.№4 (Г) шурупами 4х13 на детали №45;
- на планки №16 установить шканты компл.№14.

Примечание:
В данном изделии используется 2 детали №16.

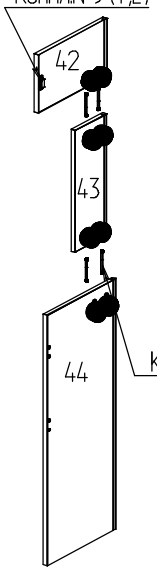

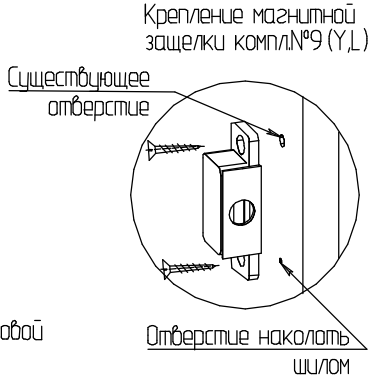

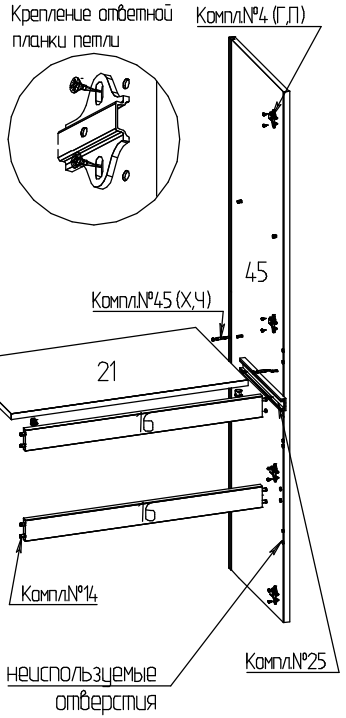

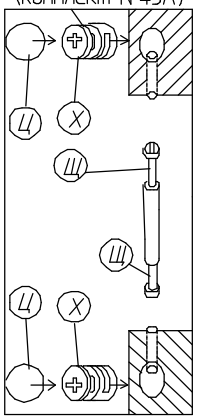

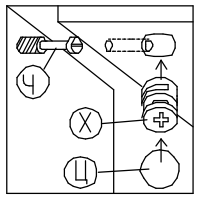

3. Подготовленные составной бок (детали №42,43,44), ст.вертик.№45, ст.гориз.№21 и планки №16 соединить между собой, ст.гориз. №21 закрепить эксцентриковыми стяжками компл.№45 (Х).

4.Крепление задней стенки. См. Приложение 1.

5. Опоры компл.№26 установить в сквозные отверстия диаметром 10мм в нижней гориз. стенке №19 .

6. С помощью кляймеров (2 шт.) компл.№16 закрепить стекло №29 на деталях №42,44 по существующим отверстиям.

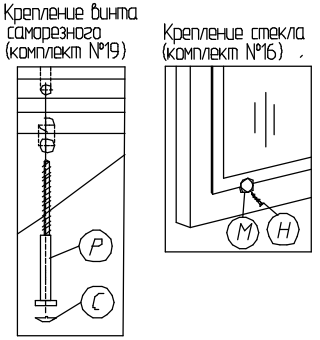

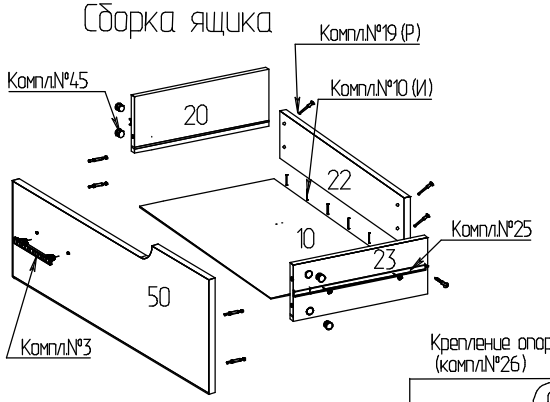

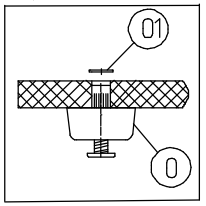

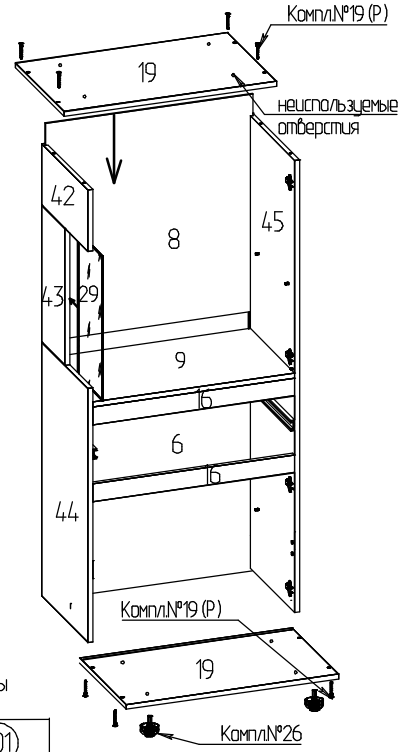

1. Стенки боковые ящика №20,23 соединяем с лицевой ящика №50 с помощью стяжек компл.№45 (Х,Ч,Ц).
2. Собранную конструкцию положить лицевой стороной вниз и установить дно ящика №10 в пазы.
3. Стенки боковые ящика №20,23 соединяем с задней стенкой ящика №22 с помощью винтов компл.№19.
4. Дно ящика №10 прикрепить к задней стенке ящика №22 гвоздями компл.№10.
5. На боковые стенки ящика №20,23 установить внутренние направляющие с помощью шурупов 3,5х13 компл.№25 в крайние вертикальные овальные отверстия.
6. Затем необходимо снять защитную пленку с фасада и установить ручку компл.№3.

Приложение 1

Крепление задней стенки

1. Задние стенки №6,8 вставить в паз, затем установить верхние и нижние горизонтальные щиты №19.
2. Корпус установить на ровную плоскость.
3. Замерить диагональ корпуса и уровнять.
4. В месте, где задние стенки вставляются в паз, крепить их стяжками и шурупами (Компл.№10 (Ж,3) на равном расстоянии друг от друга. Диапазон шага составляет 170–250мм.
5. Закрепить задние стенки при стыковывании шурупами и шайбами (Компл.№10 (Ж1,31).

Крепление задней стенки (комплект №10)

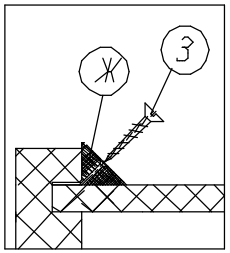

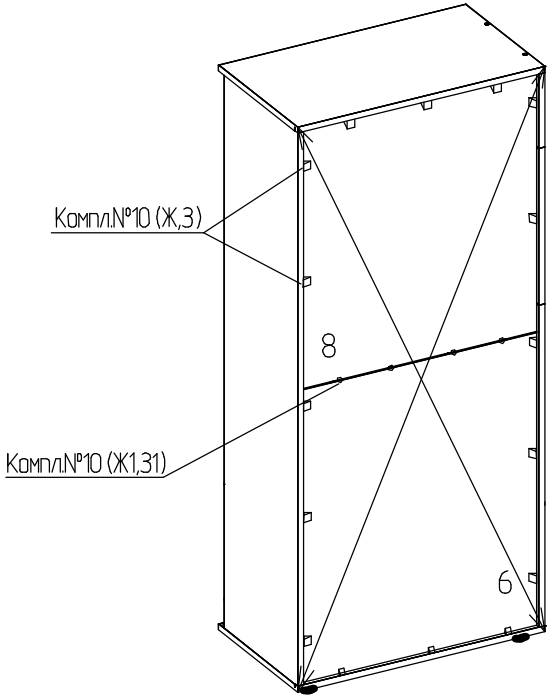

Для обеспечения жесткости и устойчивости конструкции задние стенки необходимо крепить согласно инструкции