15

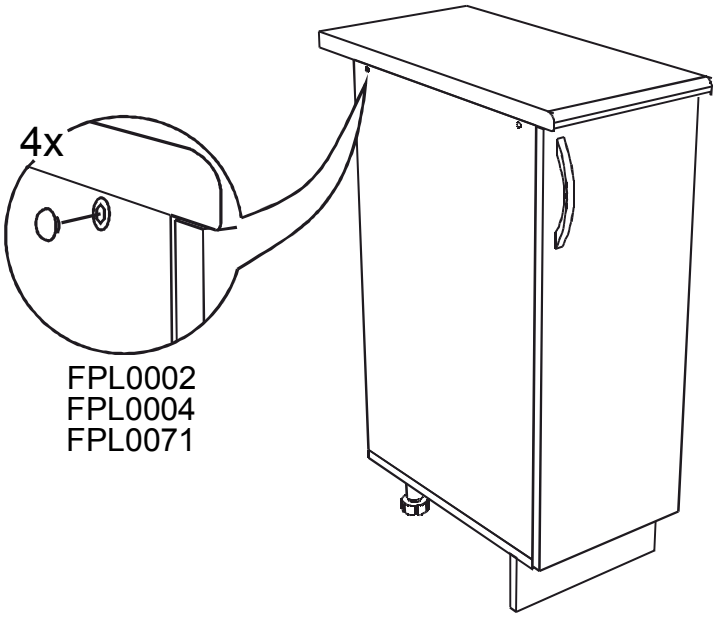

16

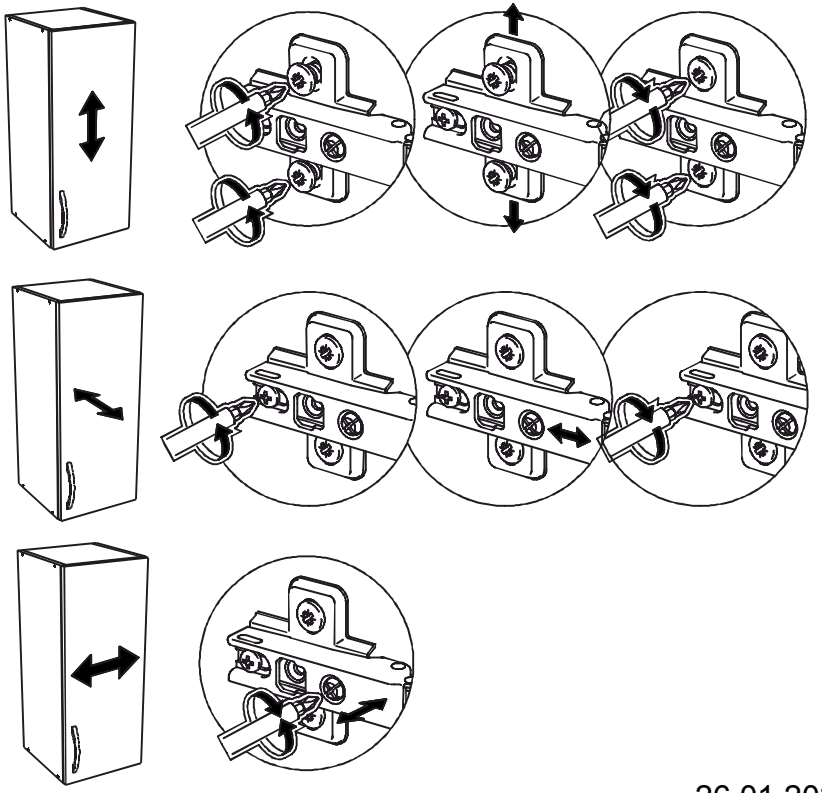

26.01.2022

N300

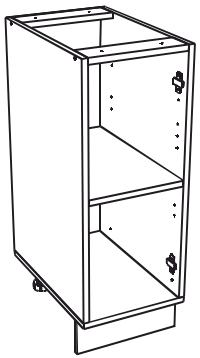

N350

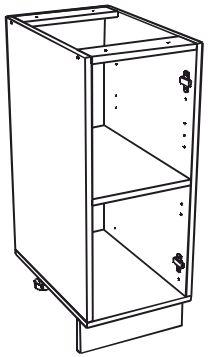

N400

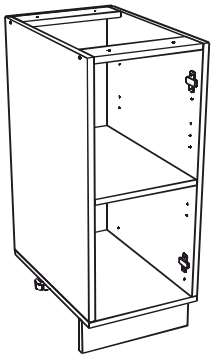

N450

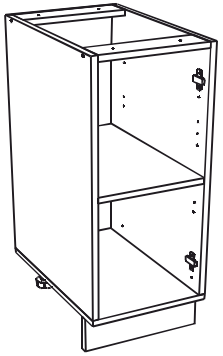

N500

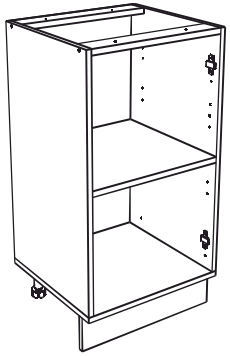

N600

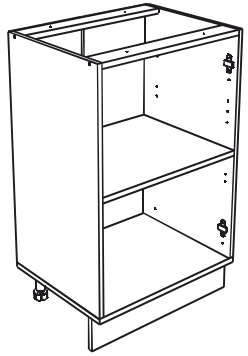

N700

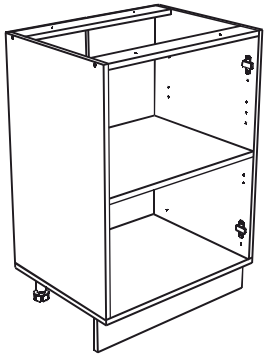

N800

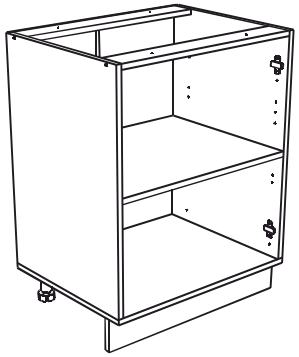



4/8x*



24/28x*

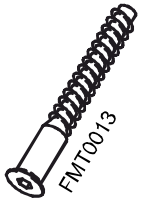

8x



4x



4x



18/23x*



1x



4x



32x

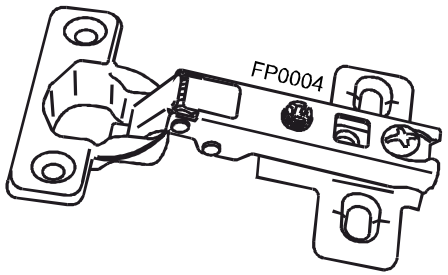

2/4x*

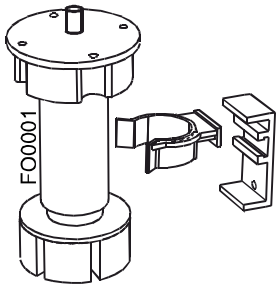

4x

14

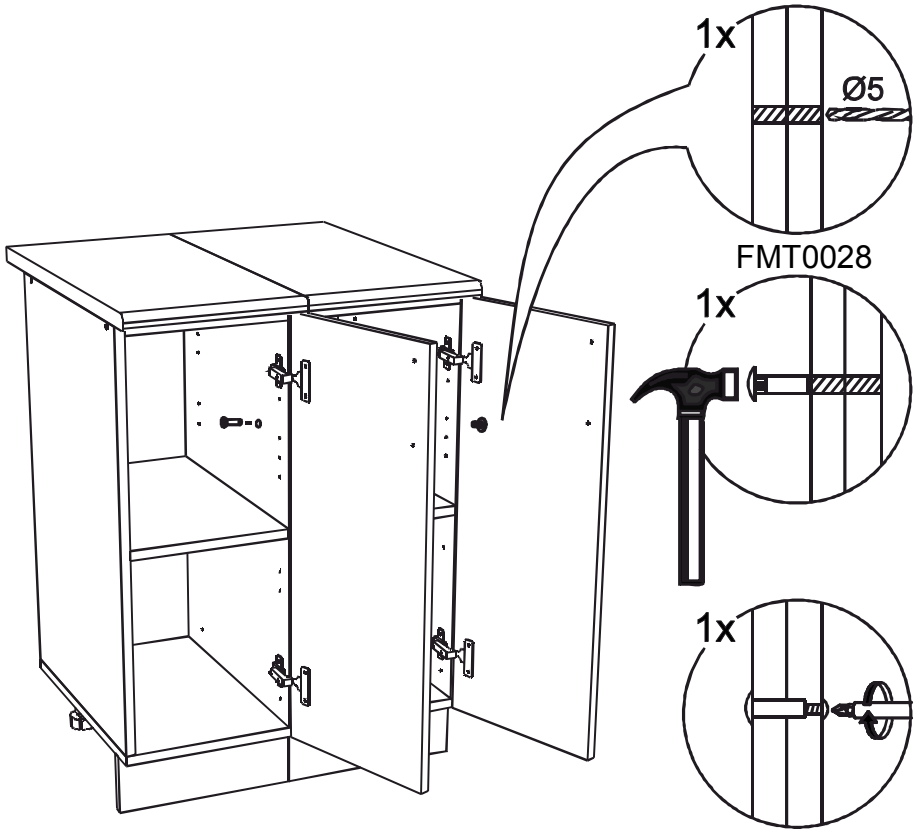

*** - указано в деталировке** *** - see in specification**

В мебельном наборе могут быть конструктивные изменения, не ухудшающие качество изделия, но не указанные в данной инструкции.

In furniture KIT, there may be changes, not specified in this manual, which don't deteriorate the quality of the produkt.

13

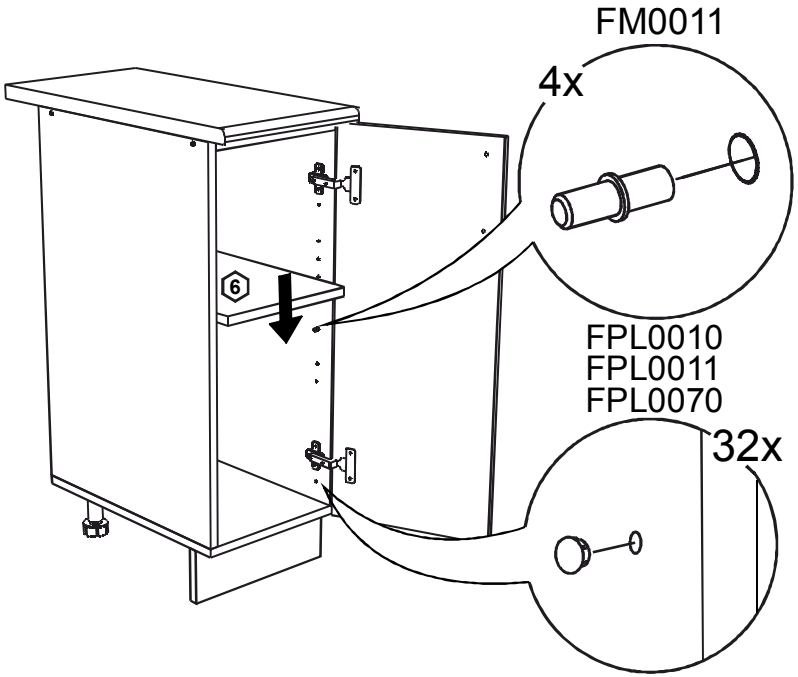

№	code	a*b	module							
			N300	N350	N400	N450	N500	N600	N700	N800
1	N300.01	700*458	1	1	1	1	1	1	1	1
2	N300.02	700*458	1	1	1	1	1	1	1	1
3	N300.03	300*458	1							
	N350.01	350*458		1						
	N400.01	400*458			1					
	N450.01	450*458				1				
	N500.01	500*458					1			
	N600.01	600*458						1		
	N700.01	700*458							1	
	N800.01	800*458								1
4	N300.04	268*74	1							
	N350.02	318*74		1						
	N400.02	368*74			1					
	N450.02	418*74				1				
	N500.02	468*74					1			
	N600.02	568*74						1		
	N700.02	668*74							1	
	N800.02	768*74								1
5	N300.05	268*74	1							
	N350.03	318*74		1						
	N400.03	368*74			1					
	N450.03	418*74				1				
	N500.03	468*74					1			
	N600.03	568*74						1		
	N700.03	668*74							1	
	N800.03	768*74								1
6	N300.06	268*458	1							
	N350.04	318*458		1						
	N400.04	368*458			1					
	N450.04	418*458				1				
	N500.04	468*458					1			
	N600.04	568*458						1		
	N700.04	668*458							1	
	N800.04	768*458								1
7	N300.07	300*100	1							
	N350.05	350*100		1						
	N400.05	400*100			1					
	N450.05	450*100				1				
	N500.05	500*100					1			
	N600.05	600*100						1		
	N700.05	700*100							1	
	N800.05	800*100								1
8	V300.04	715*295	1					2		
	V350.03	715*345		1					2	
	V800.03	715*395			1					2
	N450.06	715*445				1				
	N500.06	715*495					1			
9	V400.04	682 mm						1	1	1
furniture										
	FMT0004		4	4	4	4	4	8	8	8
	FMT0016		24	24	24	24	24	28	28	28
	FMT0009		18	18	18	18	18	23	23	23
	FP0004		2	2	2	2	2	4	4	4

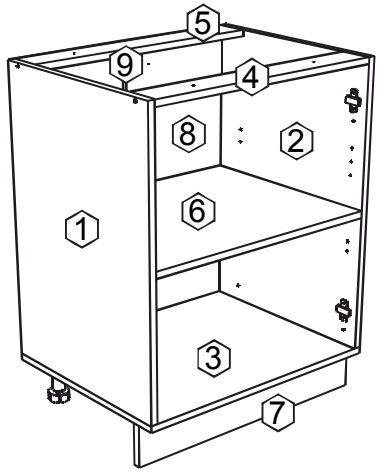

N300
F-10
712*296

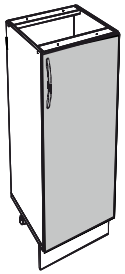

N350
F-36
712*346

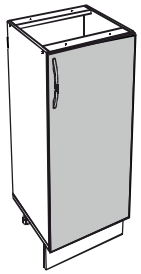

N400
F-20
712*396

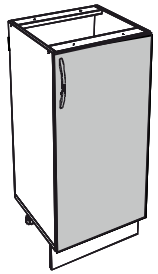

N450
F-60
712*446

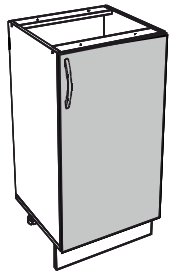

N500
F-30
712*496

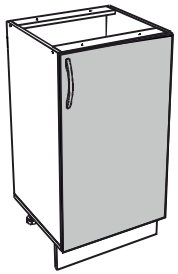

N600
F-40
712*296-2

F-46
712*596

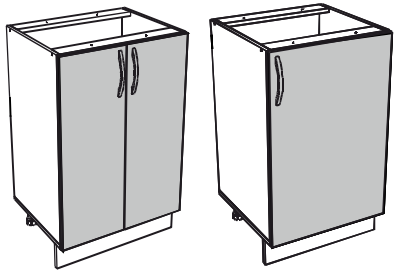

N700
F-76
712*346-2

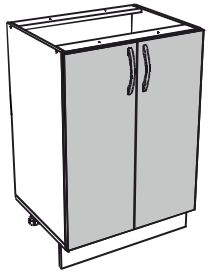

N800
F-50
712*496-2

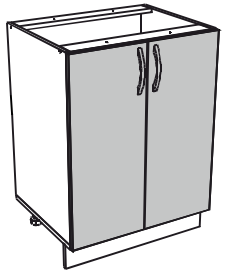

11

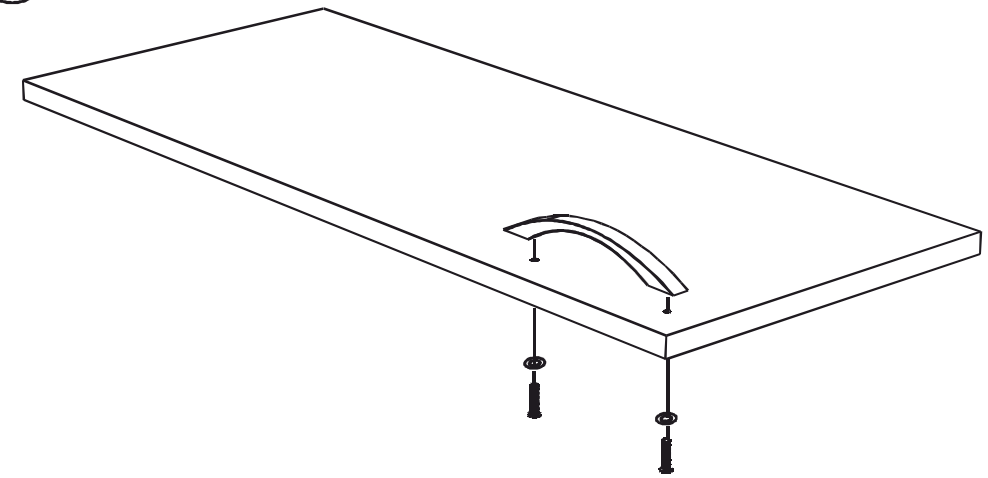

12

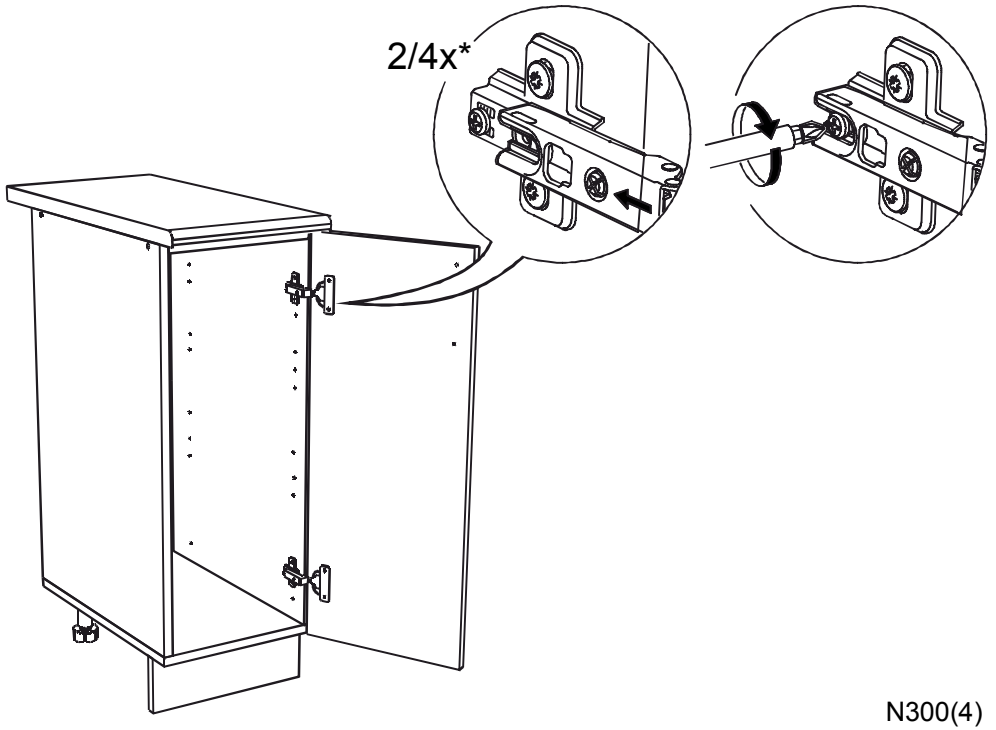

9

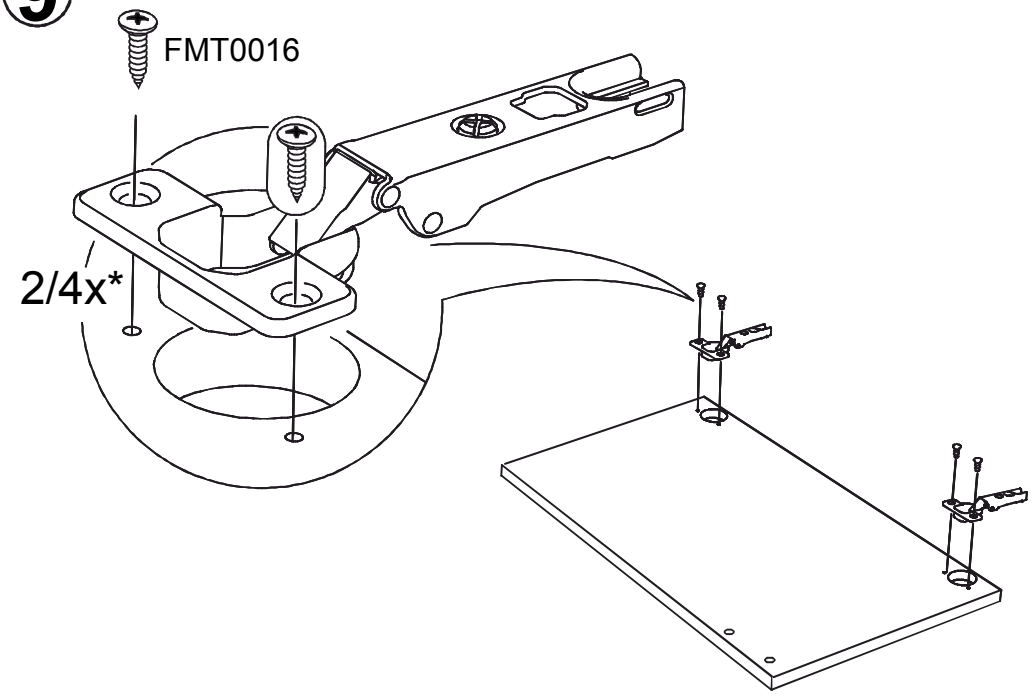

10

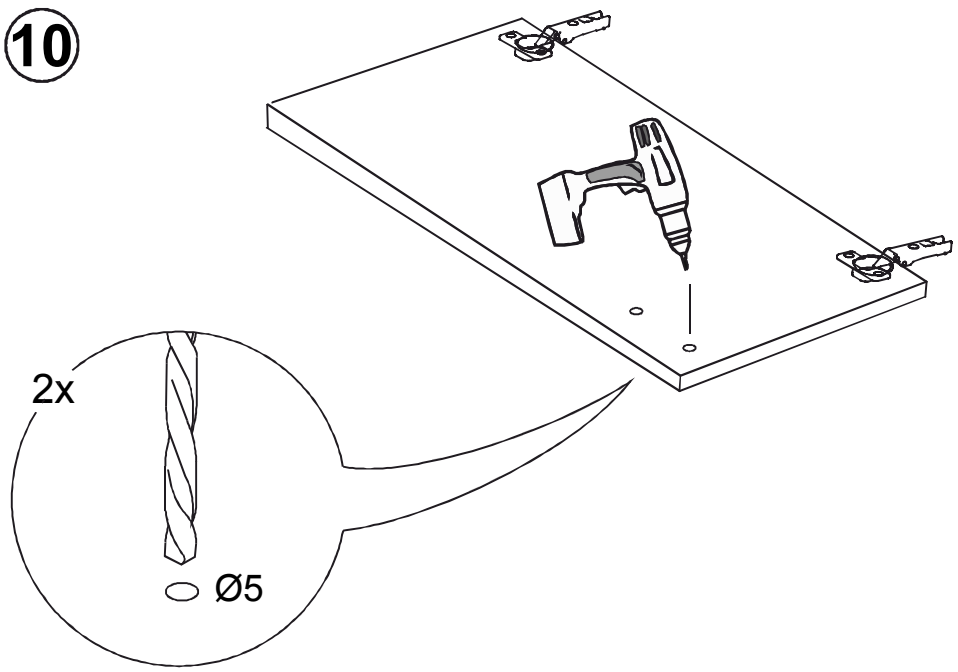

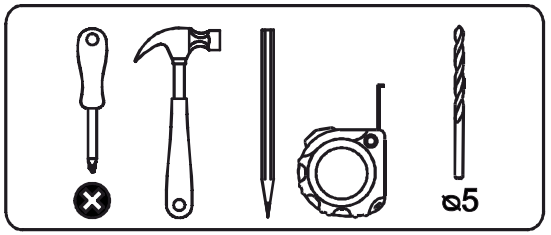

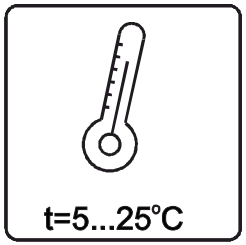

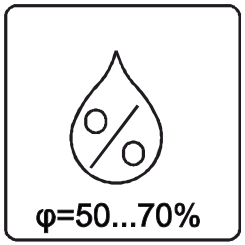

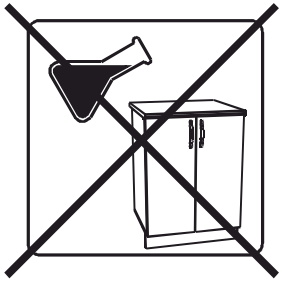

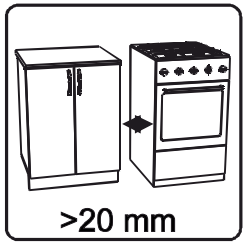

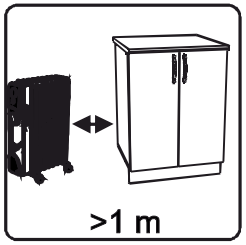

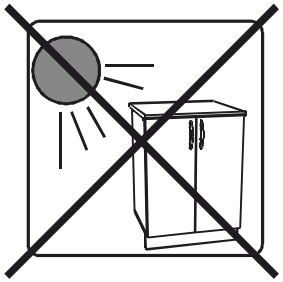

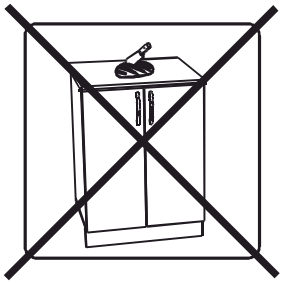

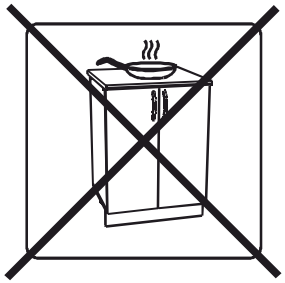

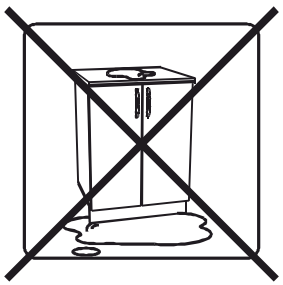

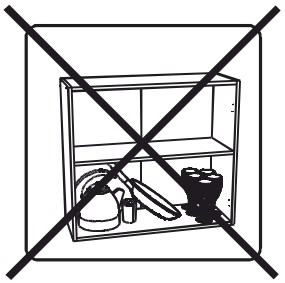

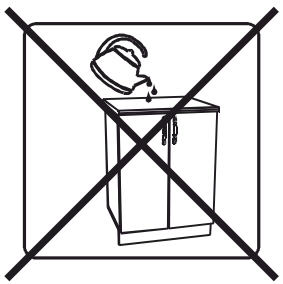

N300(5)

1

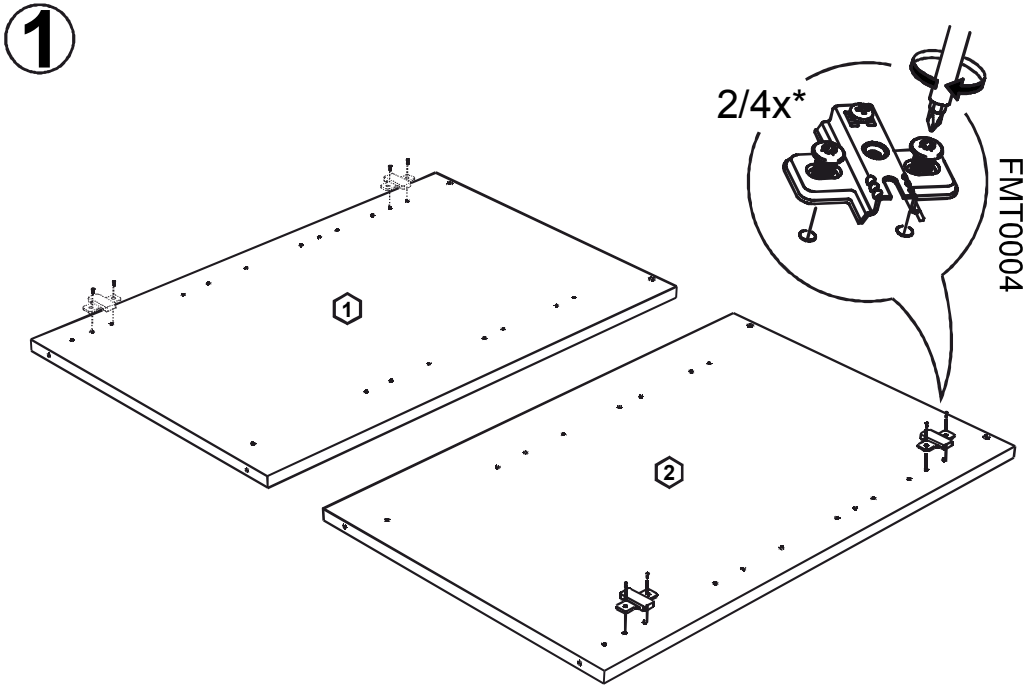
2/4x*
FMT0004
1
2

2

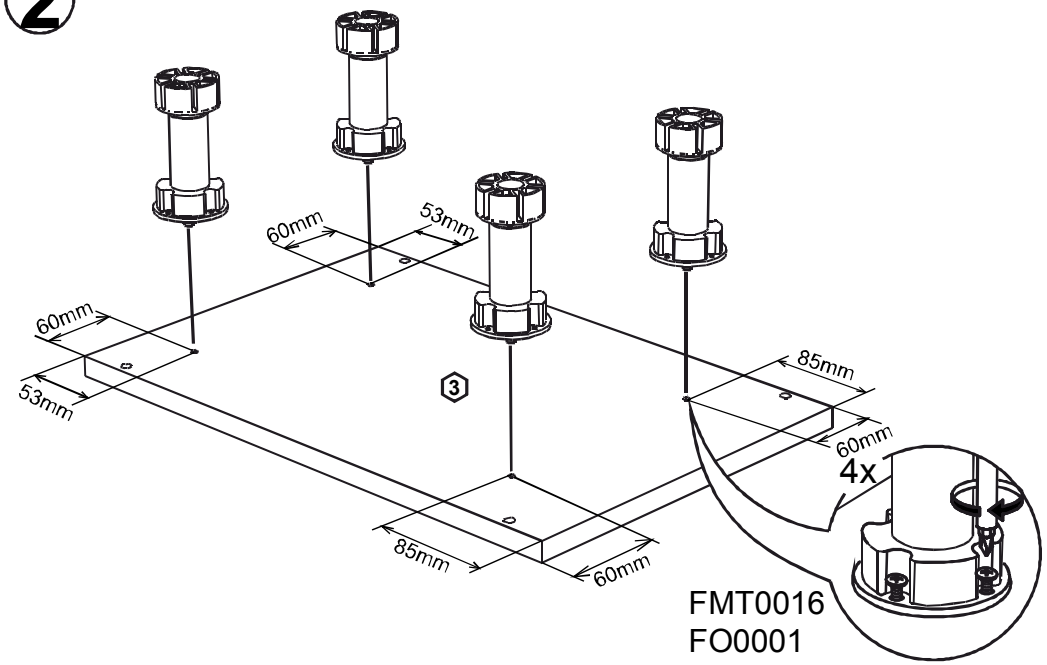
60mm
53mm
60mm
53mm
3
85mm
60mm
4x
85mm
60mm
FMT0016
FO0001

8

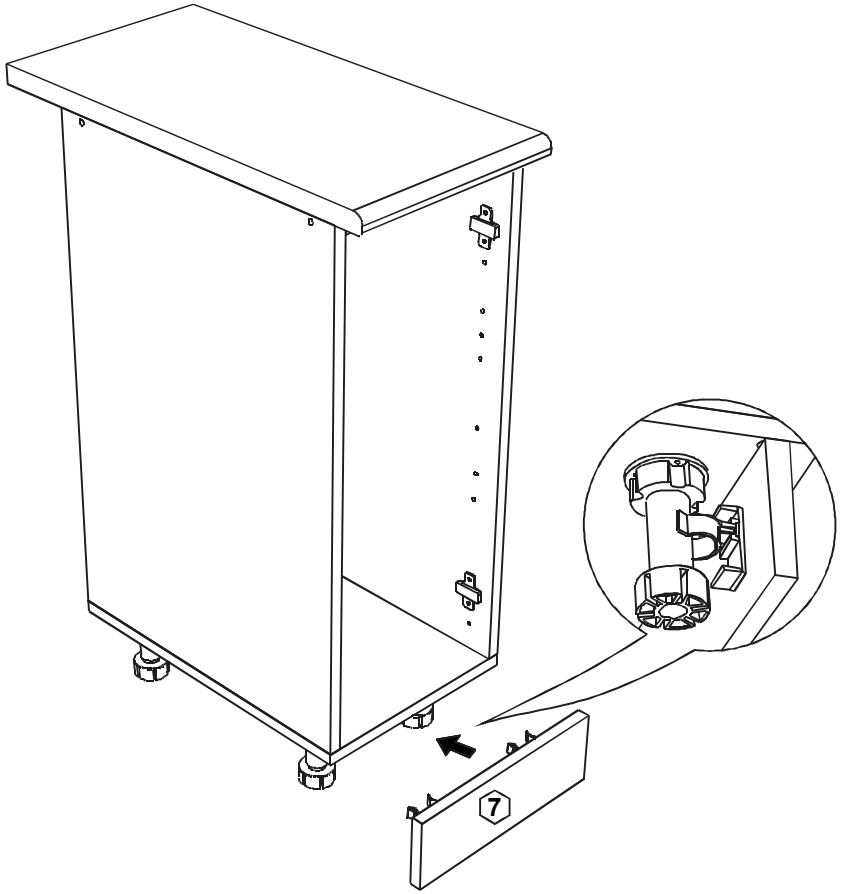
7

6

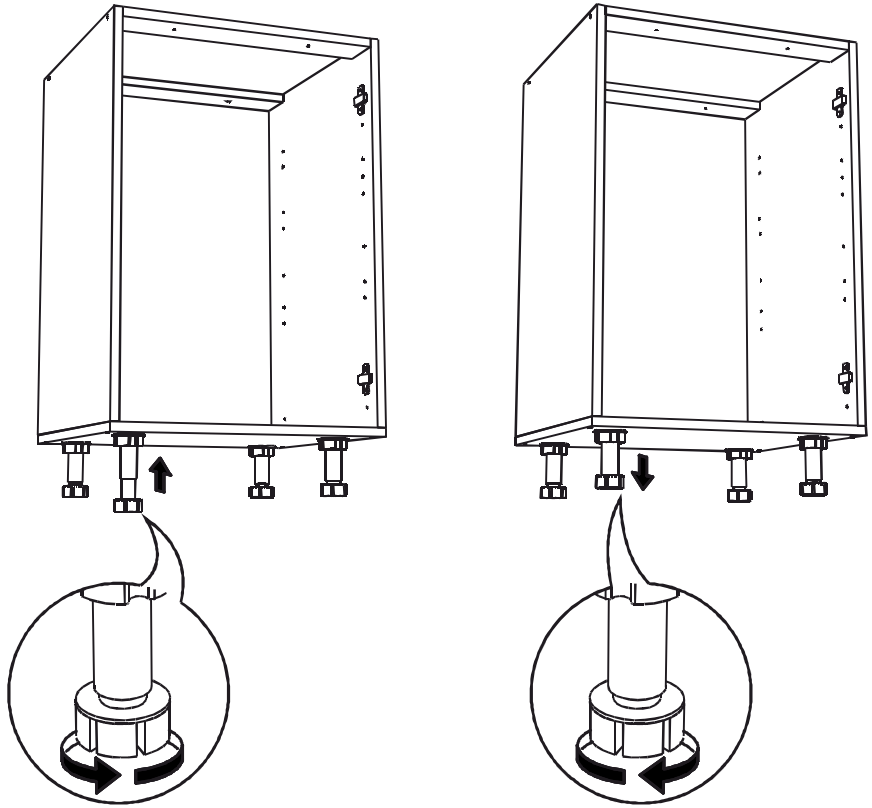

7

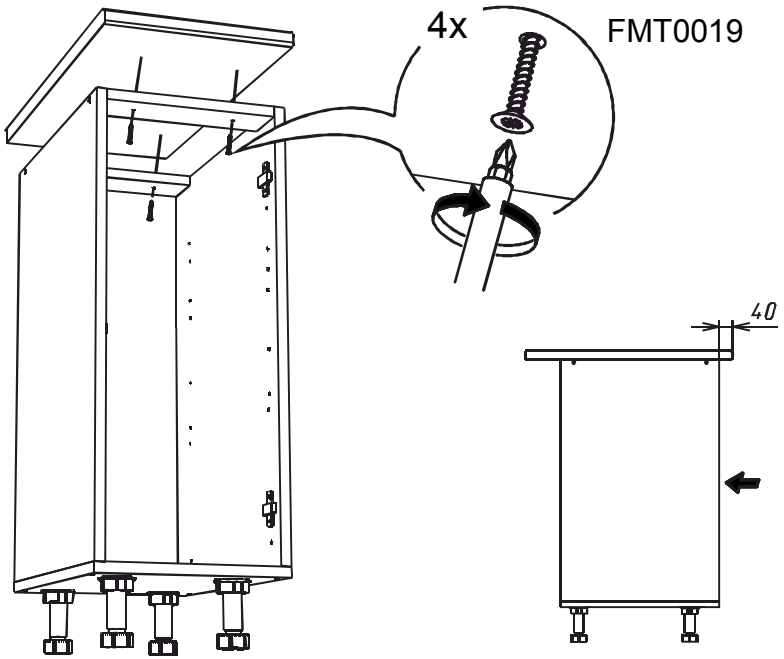
4x
FMT0019
4.0

3

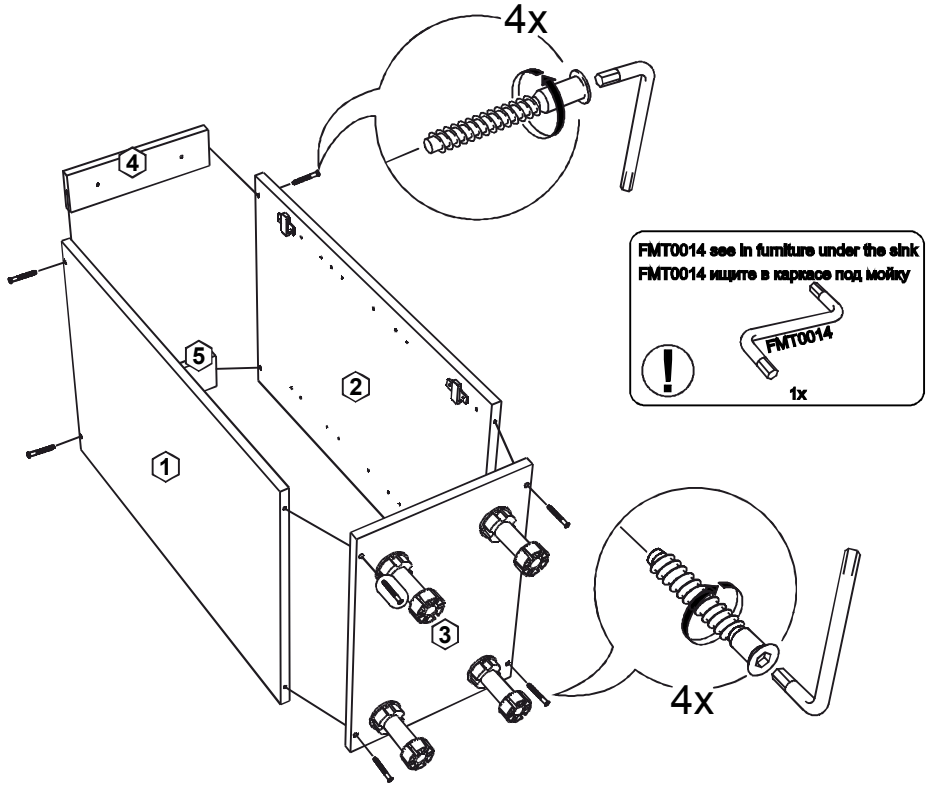
4x
FMT0014 see in furniture under the sink
FMT0014 ищите в каркасе под мойку
FMT0014
1x
4
5
2
1
3
4x

4

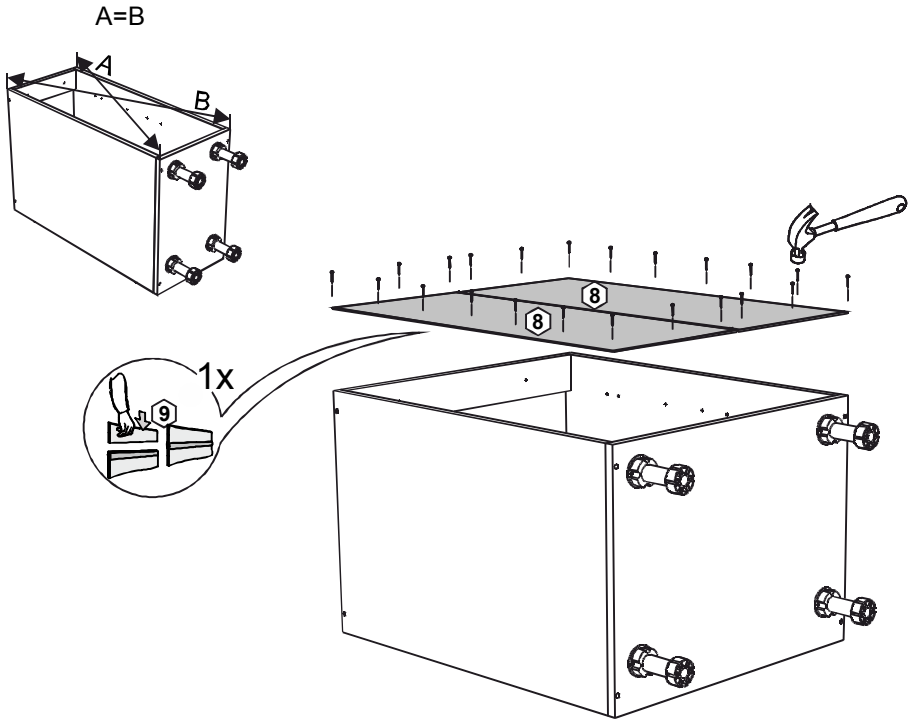

5

