По вопросам обращаться по адресу: Россия, 241902, г. Брянск, пос. Белые Берега, ул. 1 мая, 30
тел./факс (4832) 714302, e-mail: mebel@mebelgrad.com, www.mebelgrad.com

# Набор мебели для спальни "Прованс" Антресоль угловая

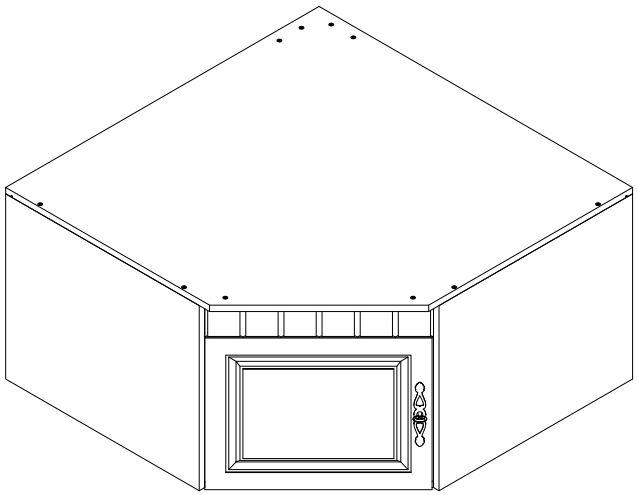

г. Брянск
2017

| Ведомость листовых деталей | | | |
|---|---|---|---|
| № п/п | Наименование | Размер | Кол-во |
| 1 | Бок | 464x560 | 2 |
| 2 | Колпак | 907x907 | 1 |
| 3 | Дно | 871x871 | 1 |
| 4 | Стенка задняя | 467x739 | 2 |
| 5 | Дверь | 468x380 | 1 |
| 6 | Планка верхняя | 468x78 | 1 |
| 7 | Стенка | 448x150 | 2 |

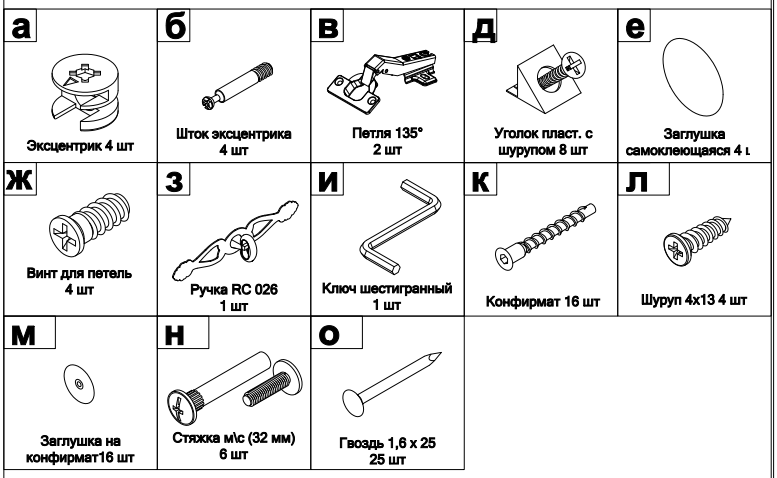


③ - номер детали по ведомости

**1** - обозначение последовательности действий

1 2 3 4 - фурнитура, используемая на данном этапе

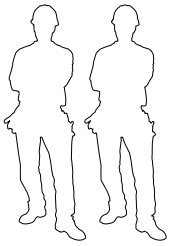

Инструмент (в комплект не входит)

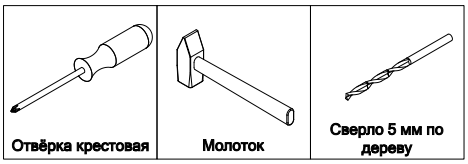


Сборку изделия производить на ровном полу, застеленным материалом, предотвращающем порчу деталей, и согласно данной инструкции.
Перед сборкой изделия необходимо внимательно ознакомиться с инструкцией, проверить в соответствии с настоящей инструкцией количество деталей и фурнитуры, определить положение деталей в изделии по схеме сборки.
Детали необходимо закреплять прочно, не допуская их качания. При сборке следует избегать неосторожных ударов и излишних усилий.
Настоятельно рекомедуем доверить сборку изделия профессиональным сборщикам мебели.

***Внимание! Дверь может навешиваться на любую боковину по желанию клиента.***

Сохранность и долговечность мебели зависят от эксплуатации и ухода за ней.

***1. Не рекомендуется:***

- устанавливать изделия вблизи отопительных приборов;
- содержать изделия в сырых не отапливаемых помещениях;
- ставить на поверхности полок, горизонтальных щитов горячие предметы;
- оставлять без надобности двери открытыми, ящики выдвинутыми.

***2. Необходимо:***

- лицевые поверхности беречь от механических повреждений, т.к. их ремонт в домашних условиях почти невозможен;
- предохранять изделия от попадания на них кислот, щелочей, различных растворителей; облитое место следует немедленно вытереть сухой мягкой тканью;

протирать изделия мягкой, сухой тканью; при этом допускается использование только специальных составов для ухода за мебелью.

***Внимание!***

В связи с постоянным совершенствованием и модернизацией продукции предприятие оставляет за собой право вносить изменения в конструкцию без предварительного оповещения.

За механические повреждения, возникшие при транспортировке, сборке и хранении предприятие-изготовитель ответственности не несет.
В случае обнаружения производственных дефектов или недостачи элементов следует обращаться по месту приобретения мебели.

**А**

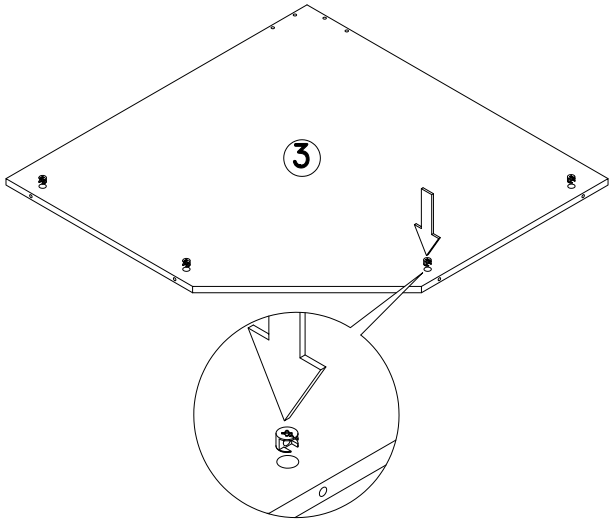


**Б**

б 4
в 2
ж 4

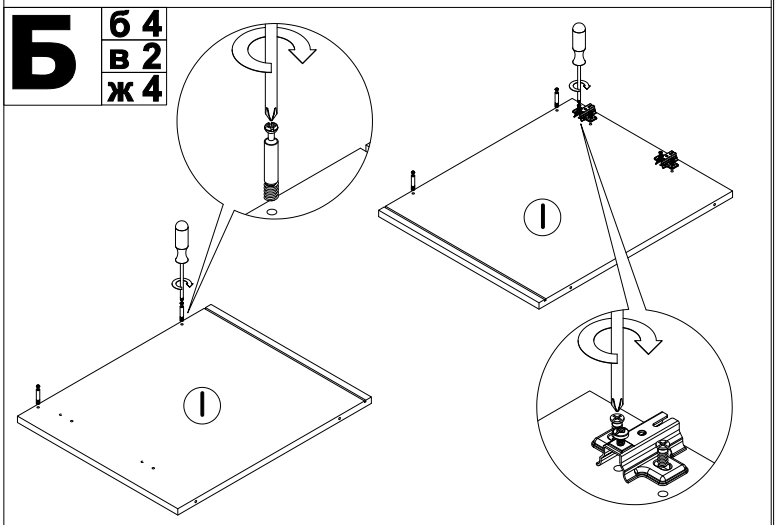

## В

к 2 и 1

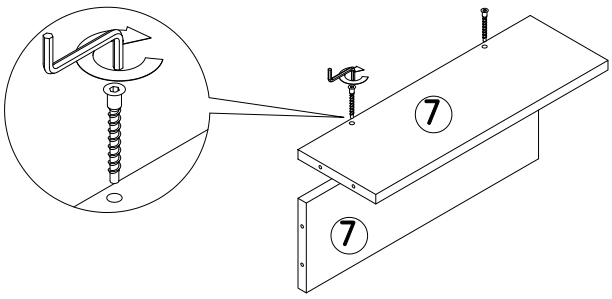


Внимание! Детали имеют одинаковые размеры, но разное расположение отверстий.

## Г

к 4 и 1

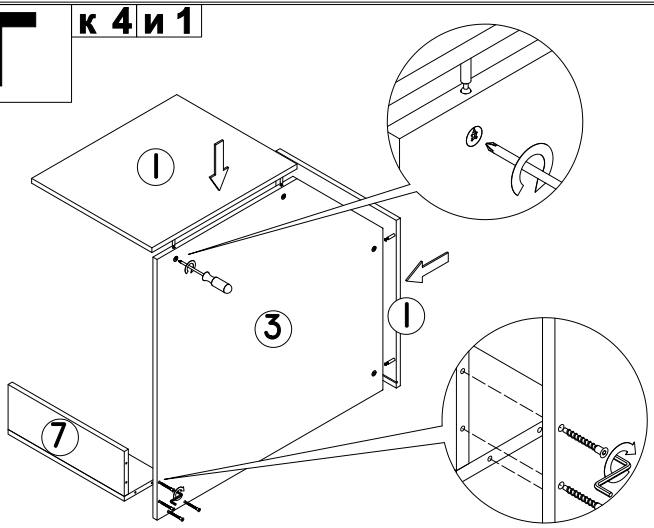


## Д

к 8 и 1

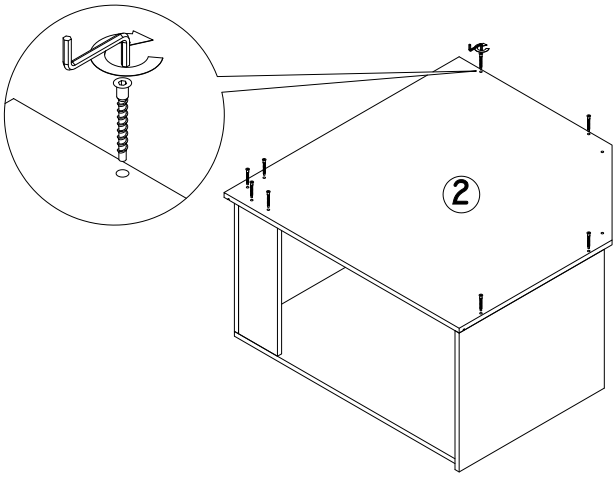


## Е

к 2 и 1

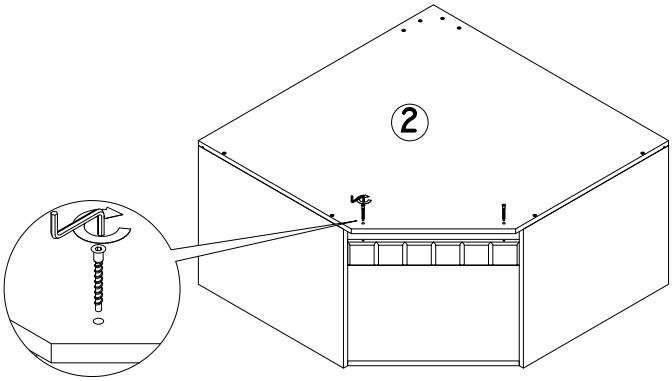


## Ж

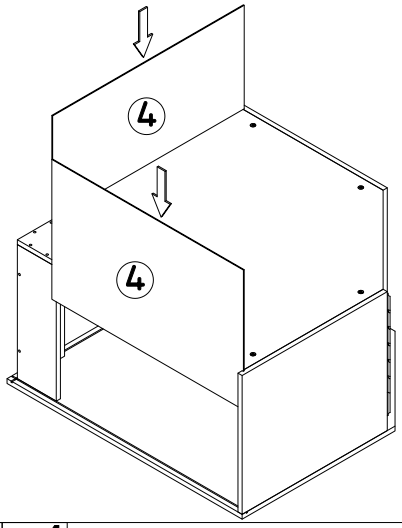


## З

д 8 о 25

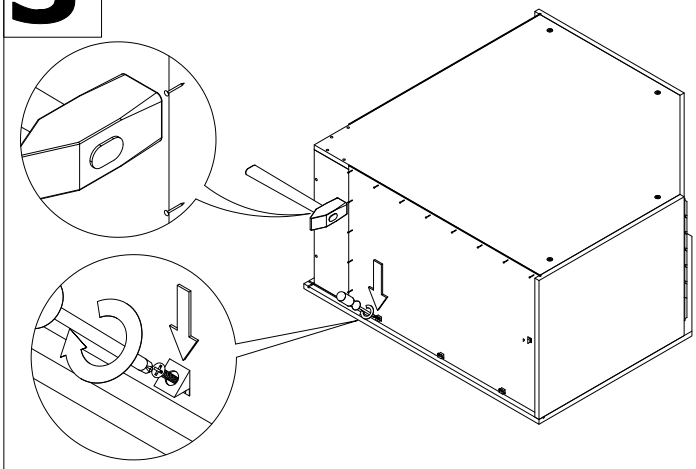

## И

в 2 л 4
з 1

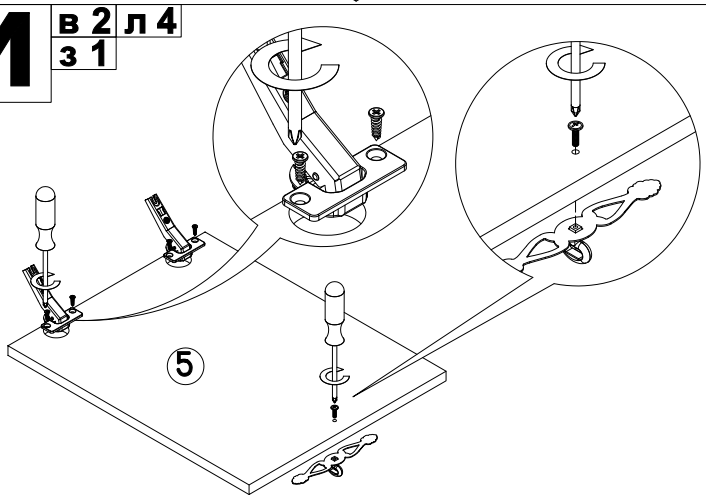


## К

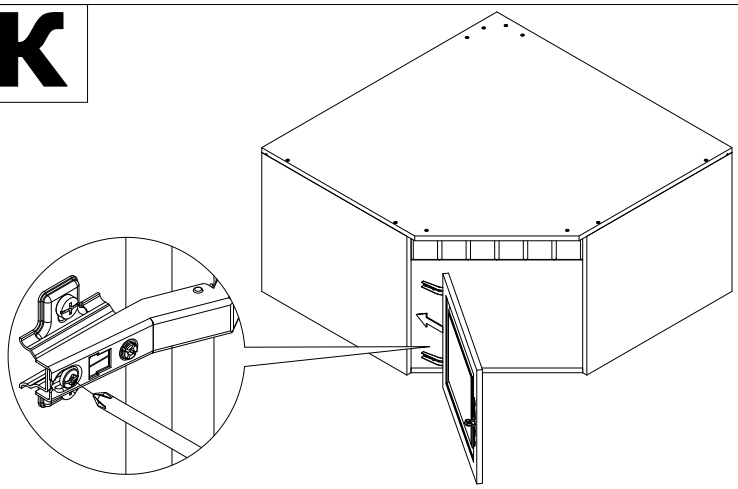

Регулировка петли показана на шаге "П"

# Л

## РЕГУЛИРОВКА ПЕТЛИ

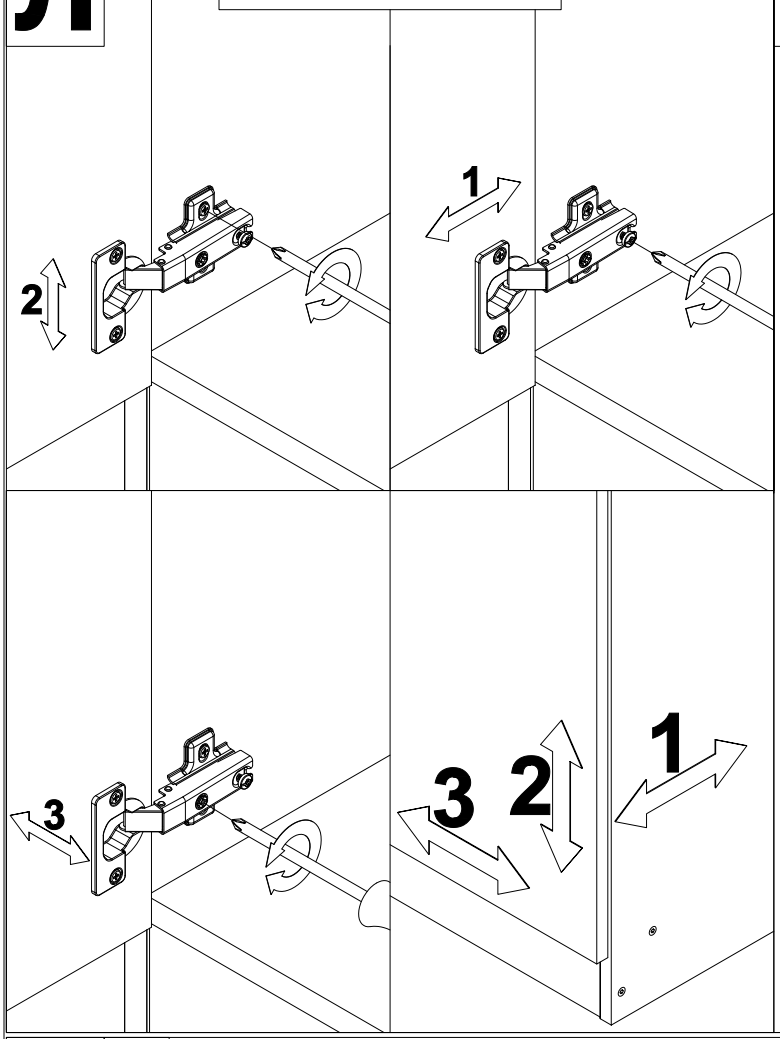


# М

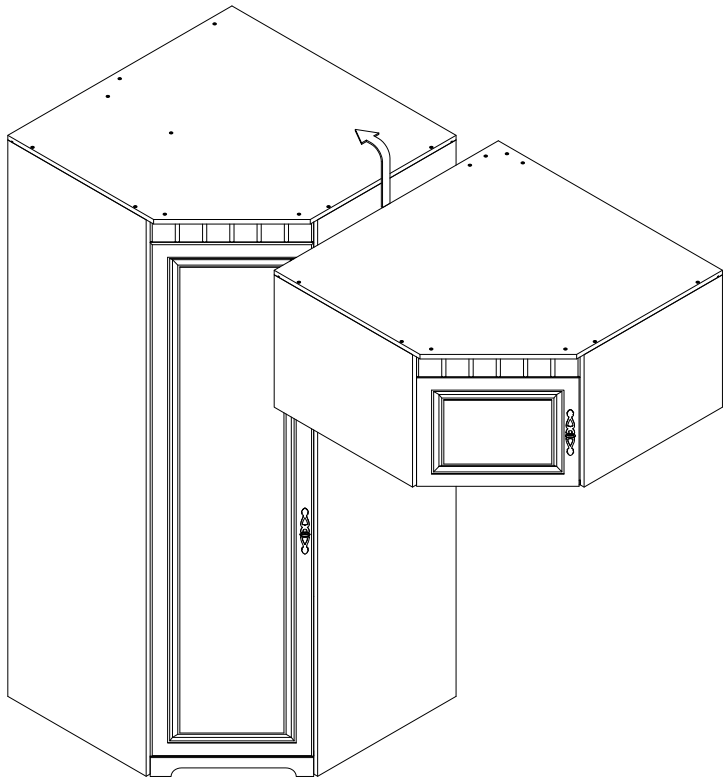

# Н

н 3

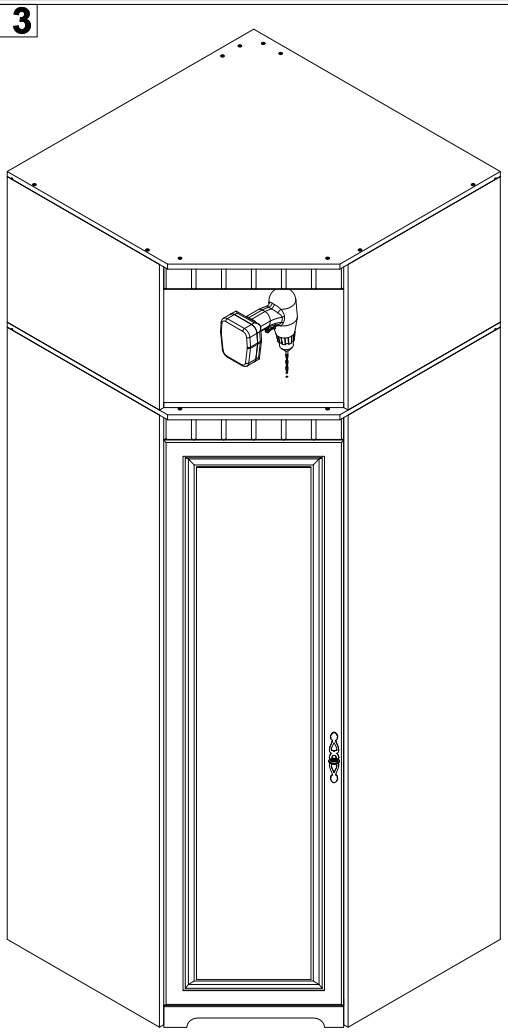

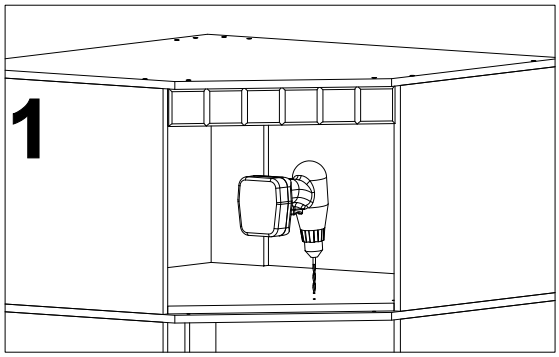


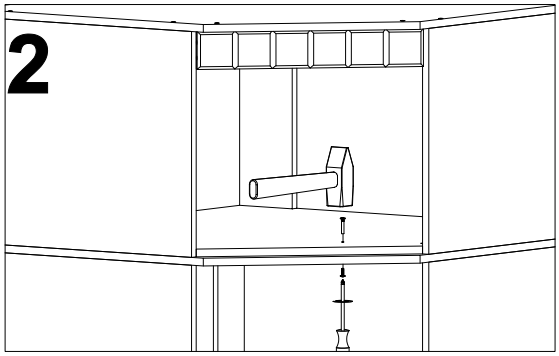


Внимание! Антресоль следует крепить стяжками не менее, чем в трех точках.

При установке антресоли шляпки конфирматов на крышке шкафа рекомендуется НЕ закрывать заглушками.