241902, Россия, г. Брянск, пос. Белые Берега, ул. 1 мая, 30
тел./факс (4832) 78-88-90, e-mail: mebel@mebelgrad.com, www.mebelgrad.com

Стол журнальный №13

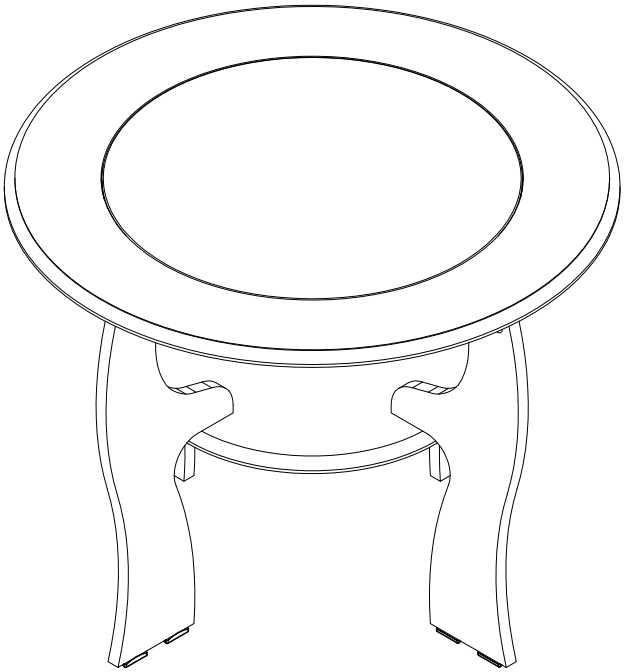

г. Брянск
2014

Ведомость листовых деталей			
№ п/п	Наименование	Размер	Кол-во
1	Опора	501x195x16	4
2	Крышка	700x700x16	1
3	Полка	396x396x16	1
4	Стекло	478x478x6	1

1 2 3 4 - номер фурнитуры для данного шага

(3) - номер детали по ведомости

1 - обозначение последовательности действий

А

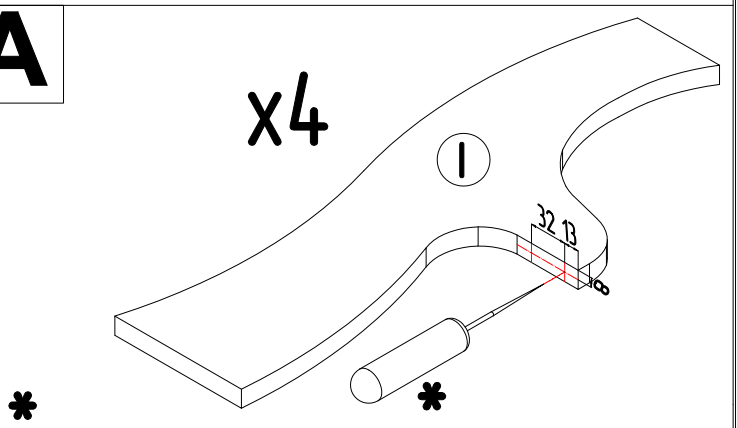

* *

Отверстия на опоре необходимо проколоть шилом.

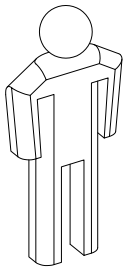

Инструмент (в комплект не входит)

Б

1 2 3 4

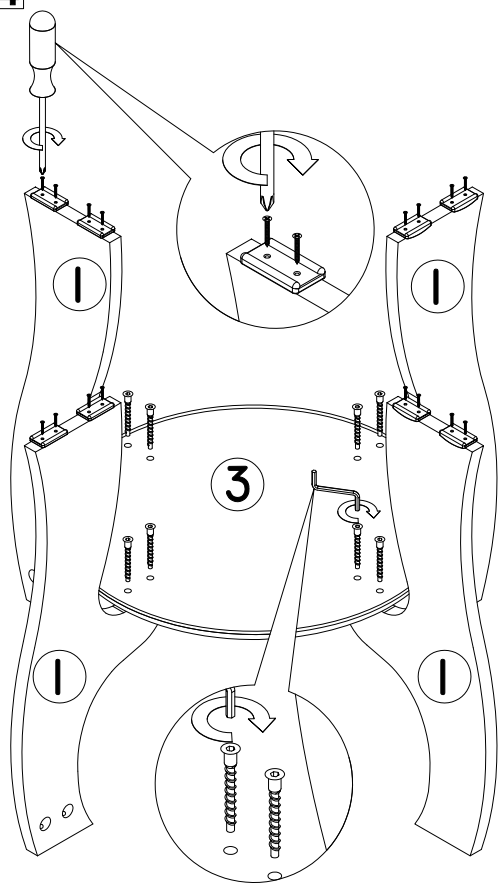

Сборку изделия следует производить на ровном полу, застеленным материалом, предотвращающем порчу деталей, и согласно данной инструкции.
Перед сборкой изделия необходимо внимательно ознакомиться с инструкцией, проверить в соответствии с настоящей инструкцией количество деталей и фурнитуры, определить положение деталей в изделии по схеме сборки.
Детали необходимо закреплять прочно, не допуская их качания. При сборке следует избегать неосторожных ударов и излишних усилий.
Настоятельно рекомедуем доверить сборку изделия профессиональным сборщикам мебели.

Сохранность и долговечность мебели зависят от эксплуатации и ухода за ней.

1. Не рекомендуется:

- устанавливать изделия вблизи отопительных приборов;
- содержать изделия в сырых не отапливаемых помещениях;
- ставить на поверхности полок, горизонтальных щитов горячие предметы;
- оставлять без надобности двери открытыми, ящики выдвинутыми.

2. Необходимо:

- лицевые поверхности беречь от механических повреждений, т.к. их ремонт в домашних условиях почти невозможен;
- предохранять изделия от попадания на них кислот, щелочей, различных растворителей; облитое место следует немедленно вытереть сухой мягкой тканью;
- протирать изделия мягкой, сухой тканью; при этом допускается использование только специальных составов для ухода за мебелью.

Внимание!

В связи с постоянным совершенствованием и модернизацией продукции предприятие оставляет за собой право вносить изменения в конструкцию без предварительного оповещения.

За механические повреждения, возникшие при транспортировке, сборке и хранении предприятие-изготовитель ответственности не несет.
В случае обнаружения производственных дефектов или недостачи элементов следует обращаться по месту приобретения мебели.

В 7

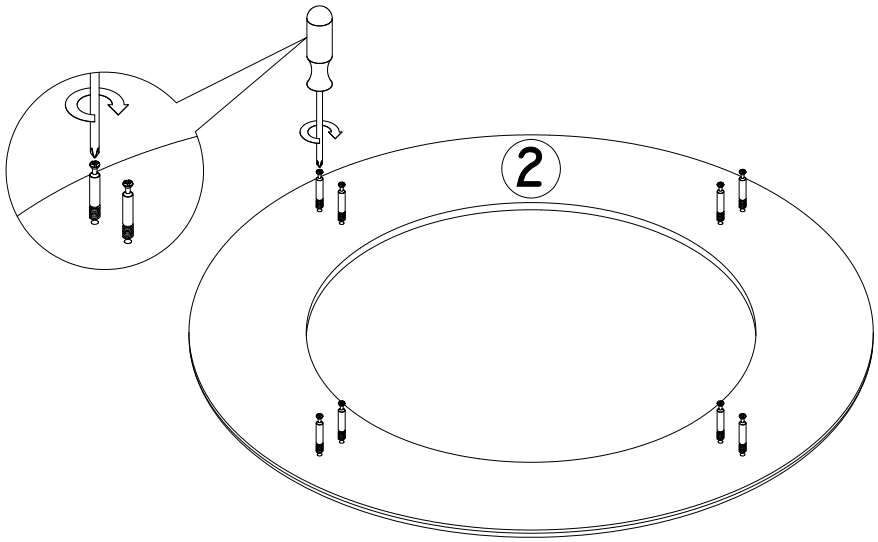

Г 6

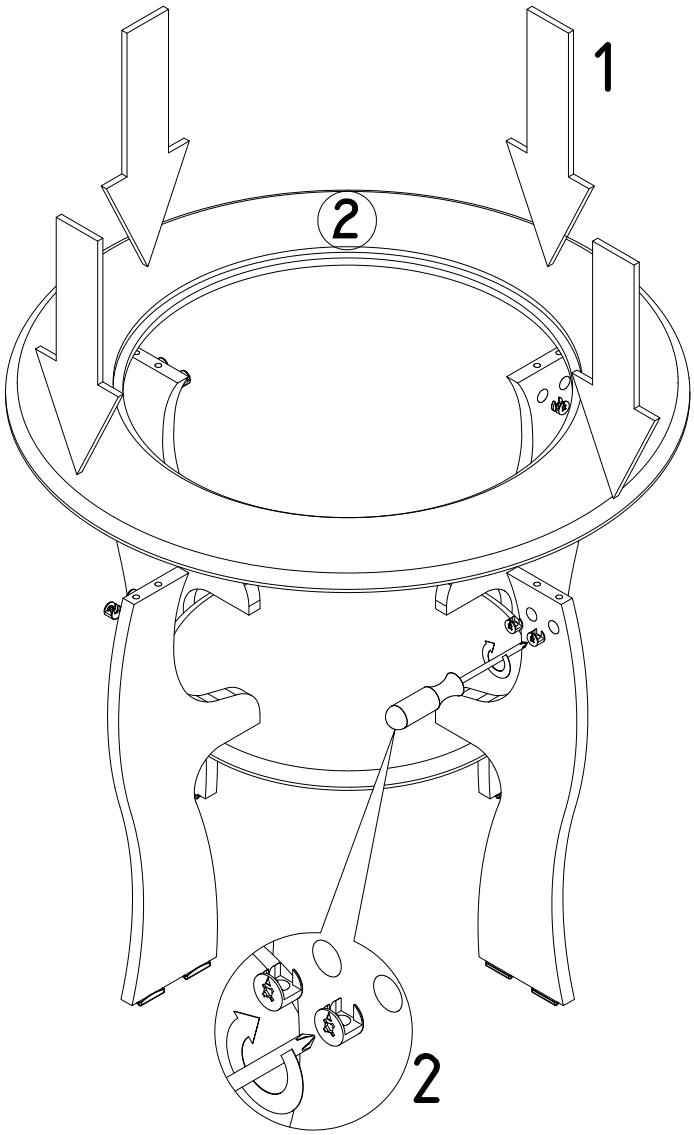
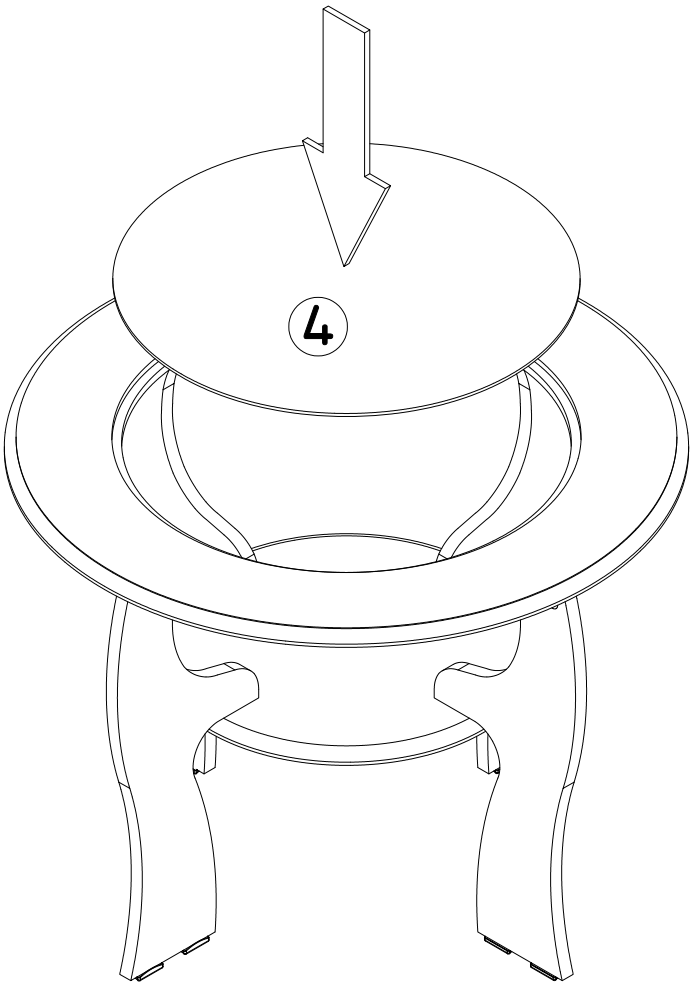
Д