3 Устанавливаем в базу дивана подголовник
+ механизм трансформации

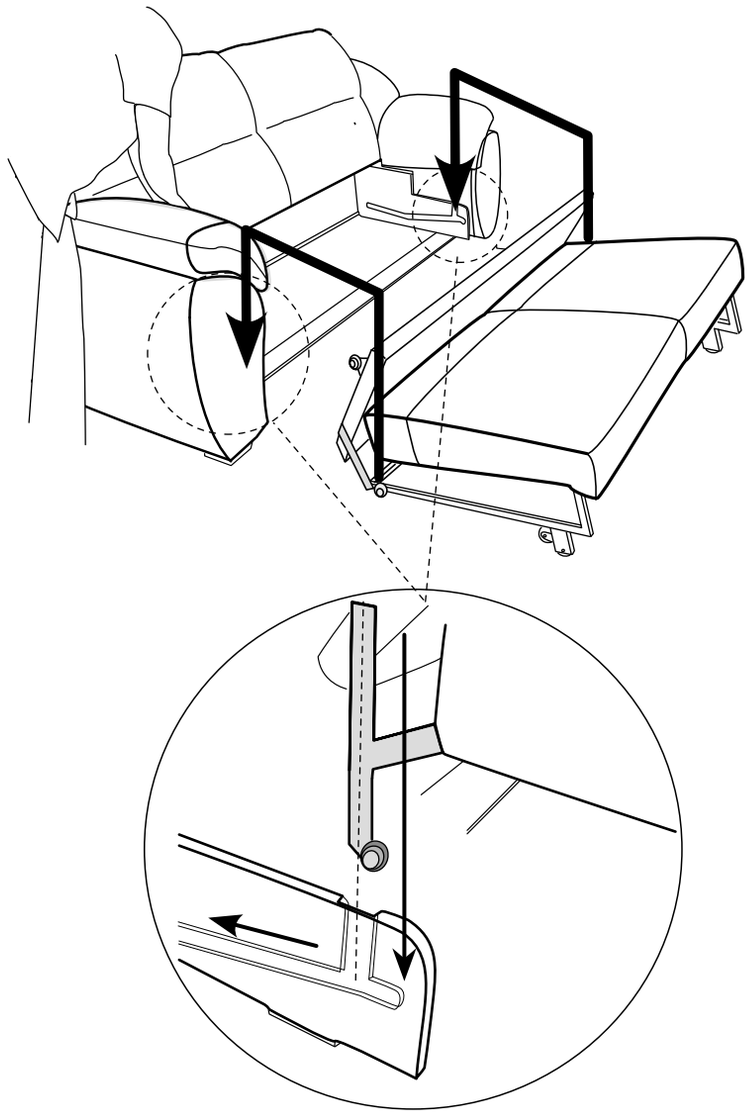

Инструкция по сборке
Мельбурн прямой

Упакованные элементы:

1 Сиденье дивана
+Подголовник
+Дельфин
+Механизм
+Царга
+База

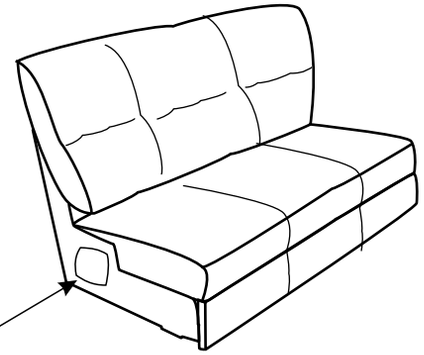

Инструкция по сборке
Крепёж Болт М8х50 6шт
Шайба М8 6шт.

2 Подлокотники

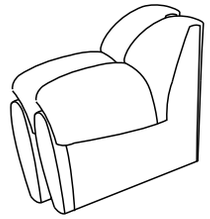

Сборка дивана:

1 Извлекаем механизм из Базы дивана.

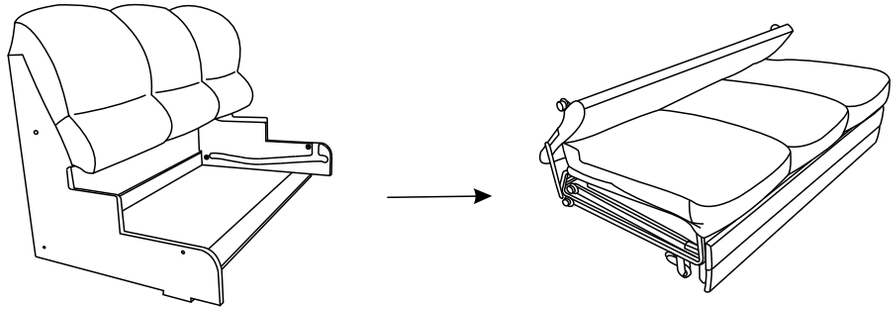
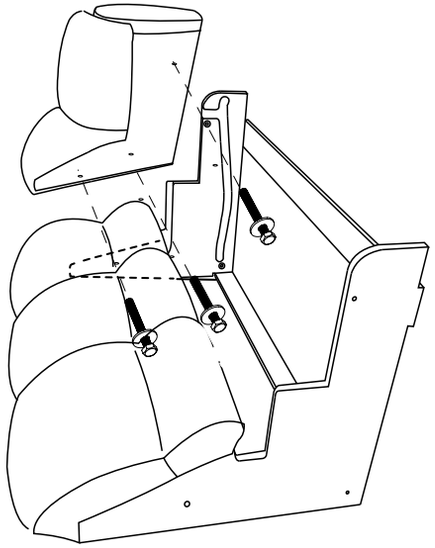
2 Прикручиваем подлокотники
(Базу размещаем на спинке)