2. Прикрепление опор

Каждая опора крепится
при помощи 3 саморезов 3,5х51.

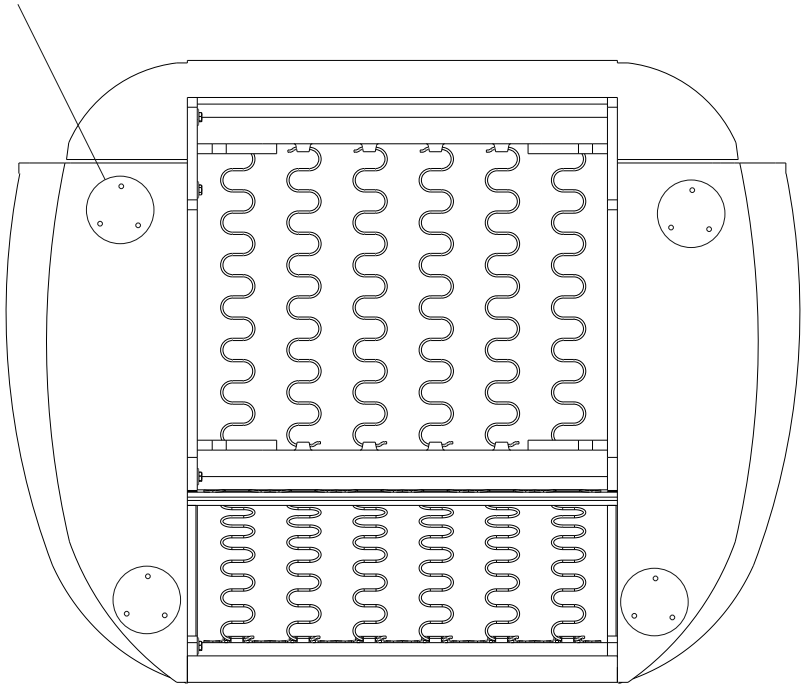

# Брюссель
# кресло
# инструкция по сборке

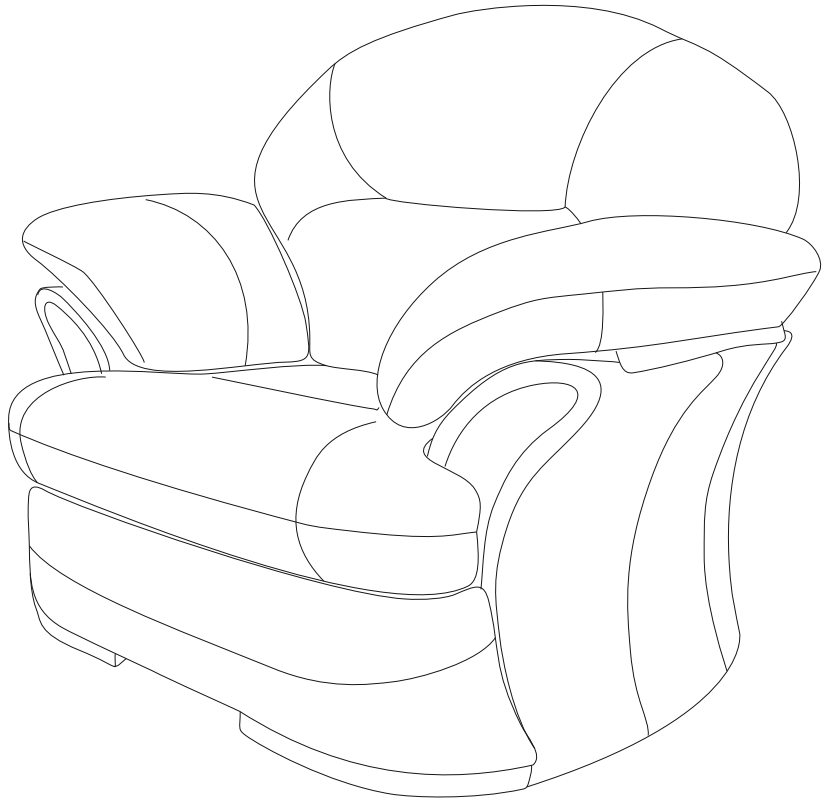

# Комплектность:




Инструкция

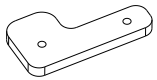

Крепление царги кресла 2шт.



Опора-4шт.

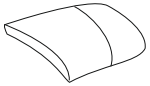

Подушка подлокотника 2шт.

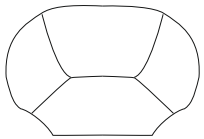

Подушка спинки

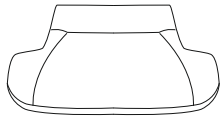

Подушка сиденья

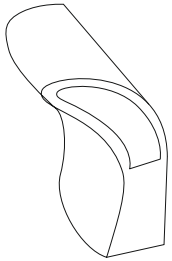

Лев. подлокотник

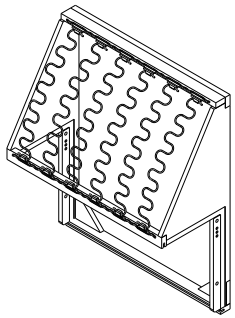

Спинка кресла

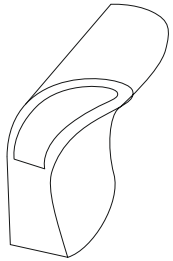

Пр. подлокотник

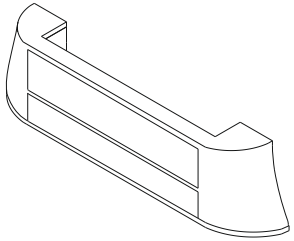

Царга

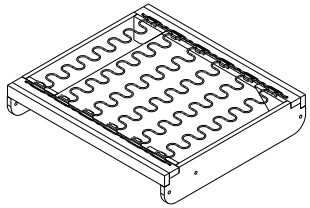

Сиденье кресла

## 1. Сборка кресла

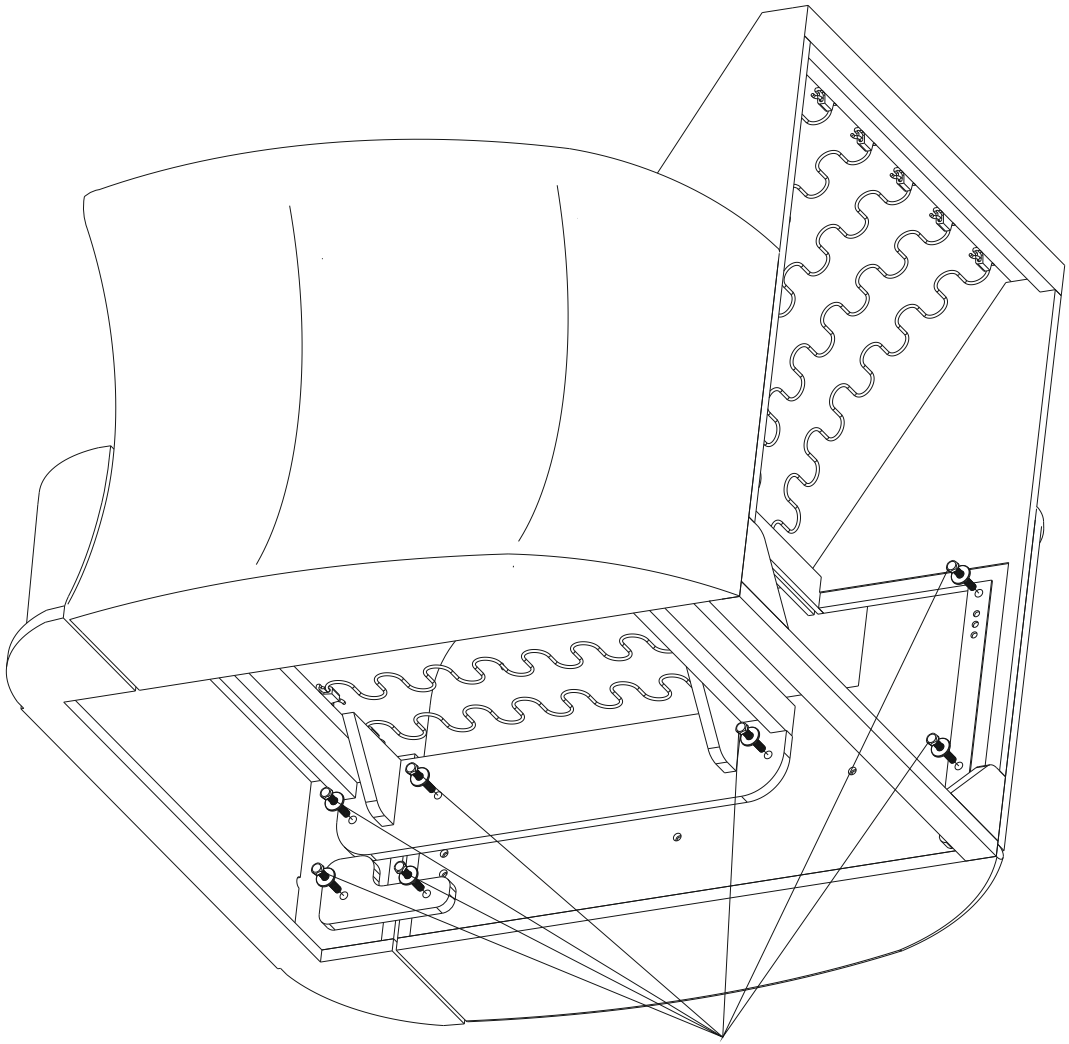

**Болт М8х50**
**Шайба М8**

Аналогично прикрепляется второй подлокотник