M500

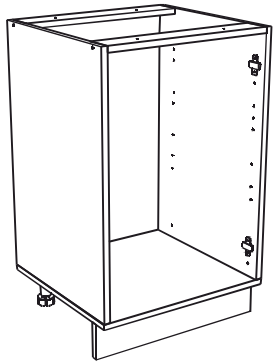

M600

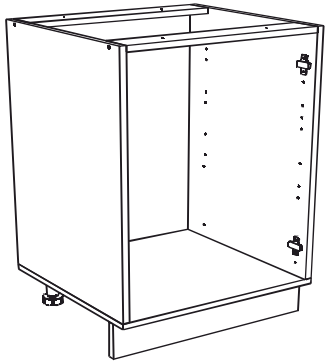

M800

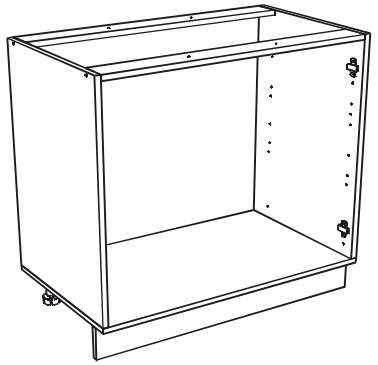



4x



32/36x*



8x



4x

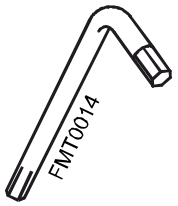

1x

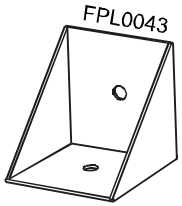

4x



1x



32/36x*

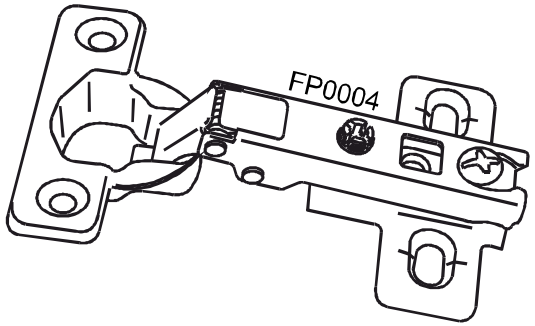

2/4x*

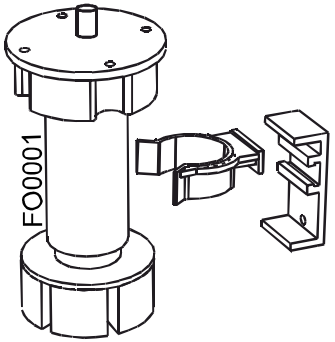

4x

*** - указано в деталировке** *** - see in specification**

В мебельном наборе могут быть конструктивные изменения, не ухудшающие качество изделия, но не указанные в данной инструкции.

In furniture KIT, there may be changes, not specified in this manual, which don't deteriorate the quality of the produkt.

13

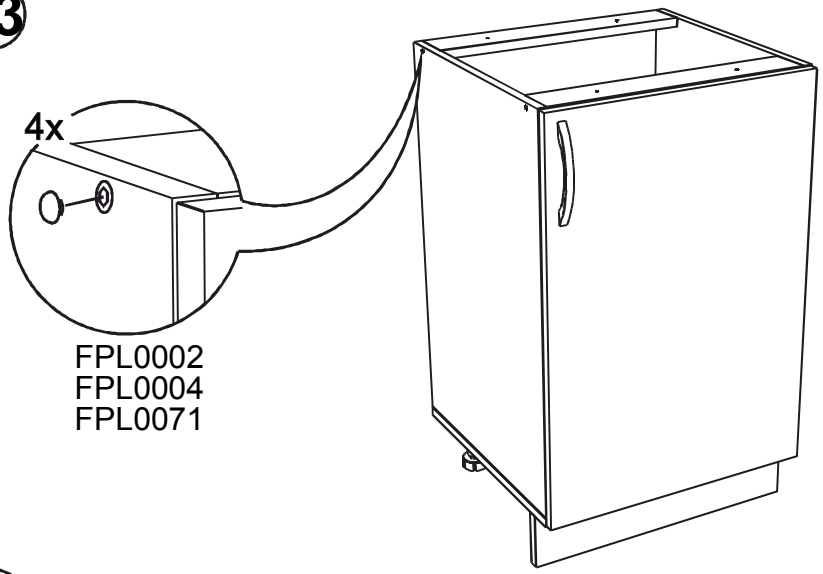

14

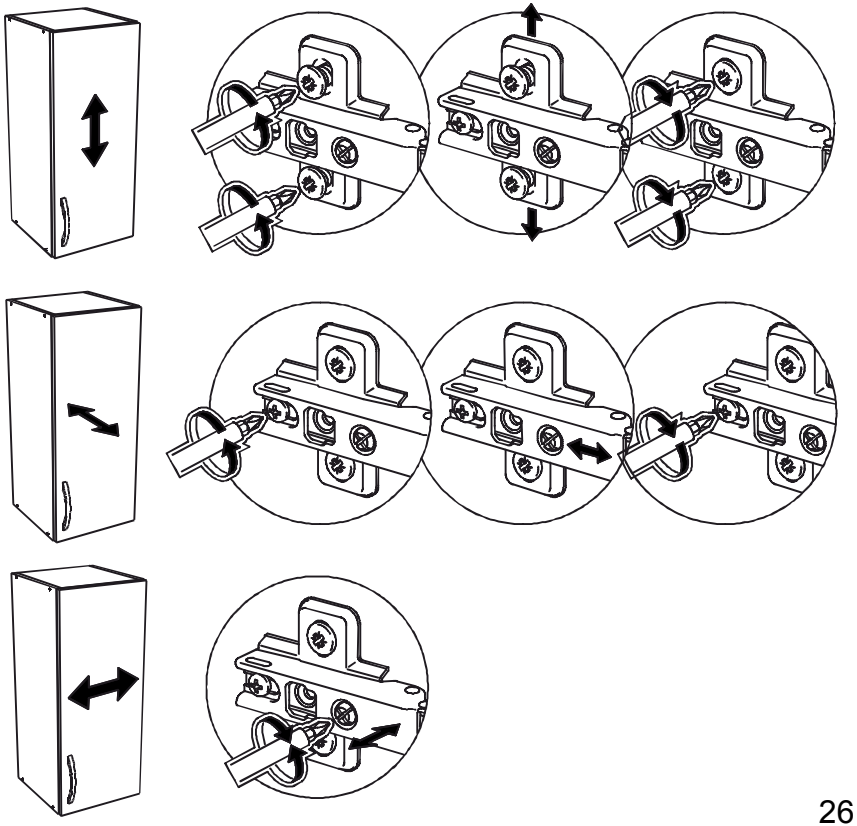

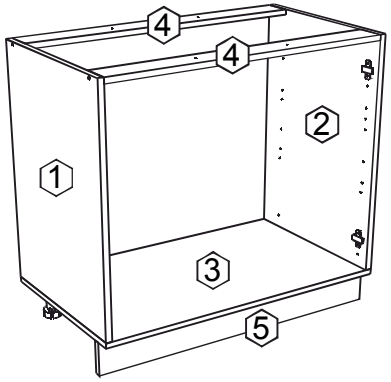

№	code	a*b	module		
			M500	M600	M800
1	M500.01	700*458	1	1	1
2	M500.02	700*458	1	1	1
3	M500.03	500*458	1		
	M600.01	600*458		1	
	M800.01	800*458			1
4	N500.02	468*74	2		
	N600.02	568*74		2	
	N800.02	768*74			2
5	N500.05	500*100	1		
	N600.05	600*100		1	
	N800.05	800*100			1
furniture					
	FMT0016		32	36	36
	FPL0010/11/70		36	32	32
	FP0004		2	4	4

M500

F-30
712*496

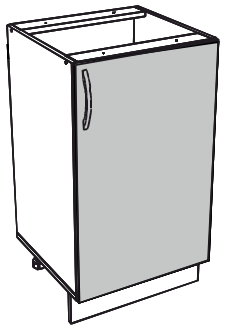

M600

F-40
712*296-2

F-46
712*596

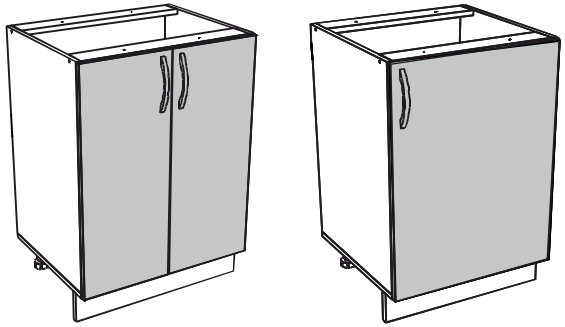

M800

F-50
712*496-2

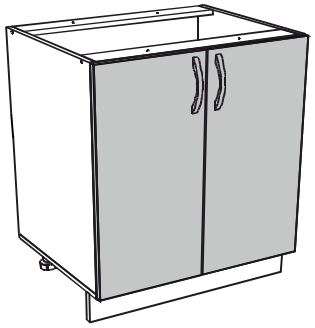

11

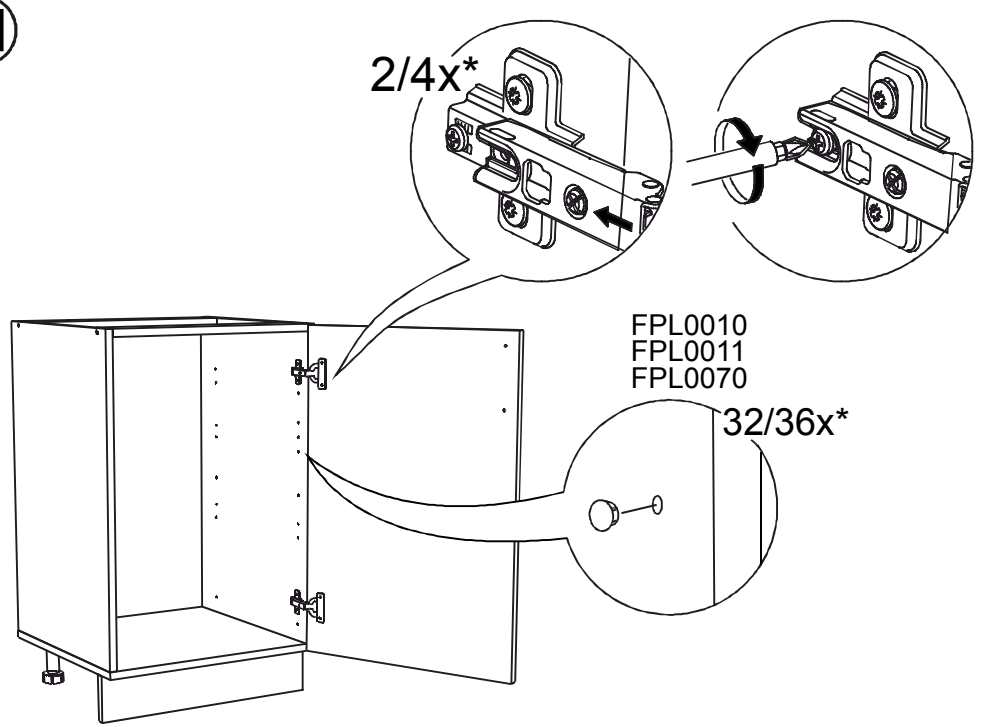

12

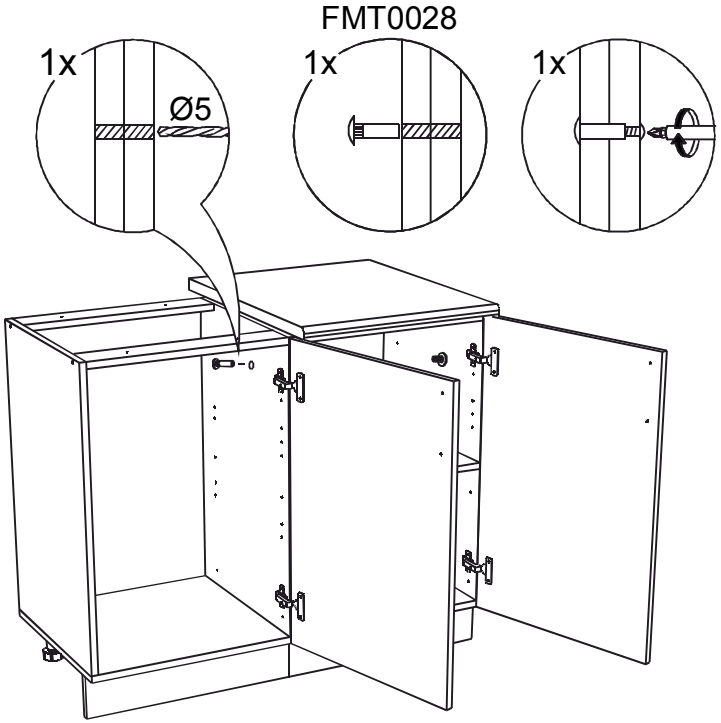

9

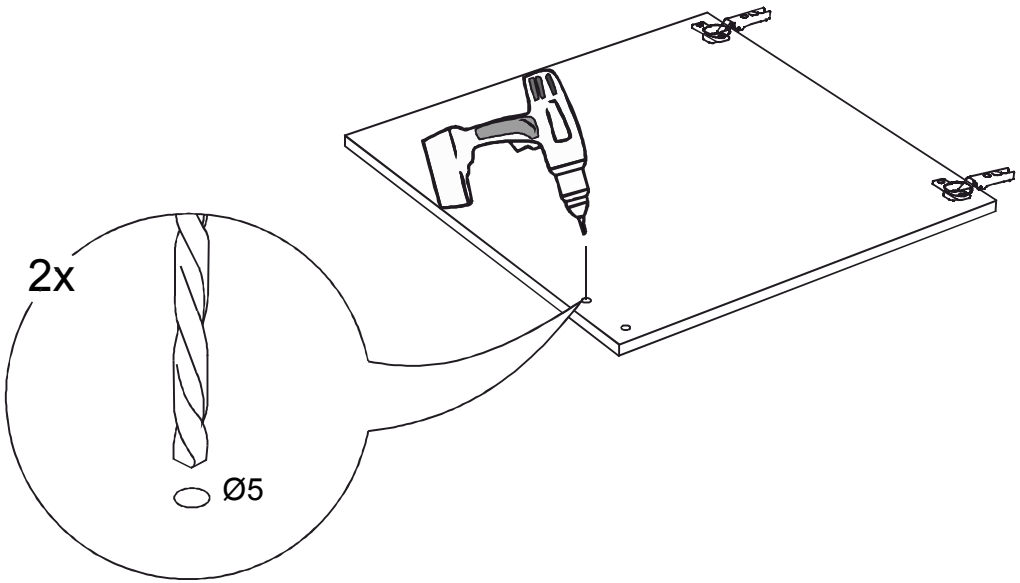

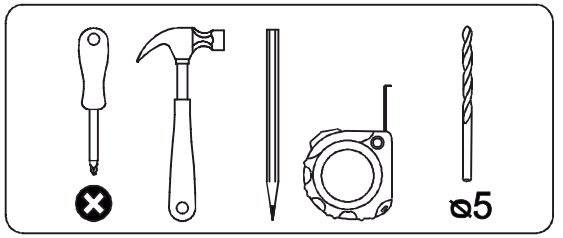

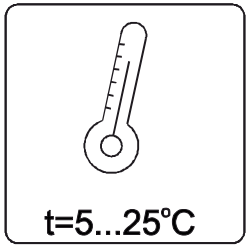

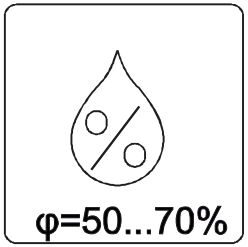

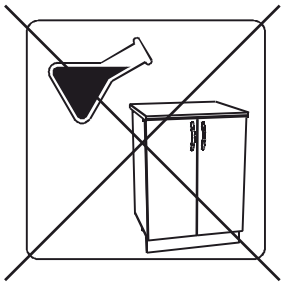

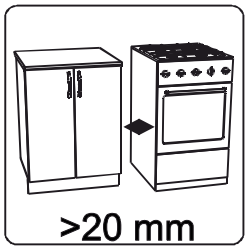

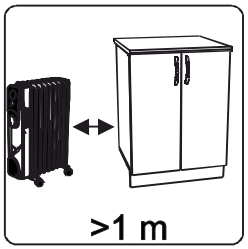

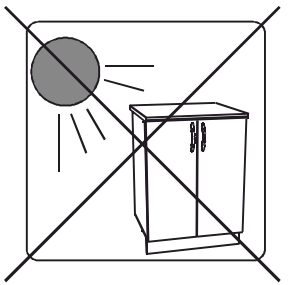

10

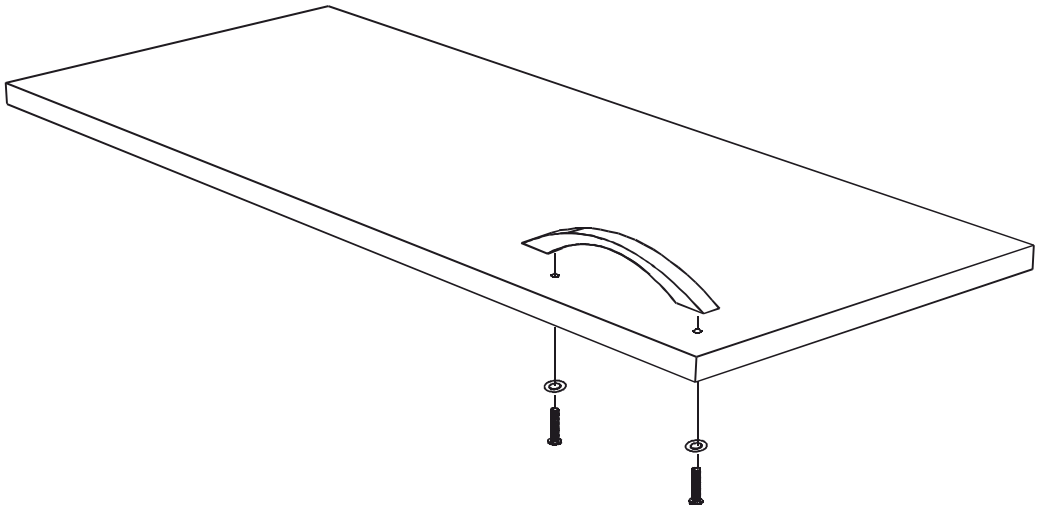

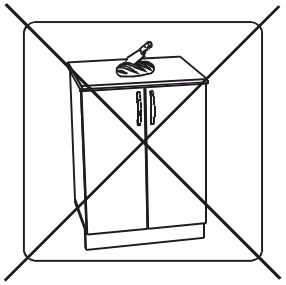

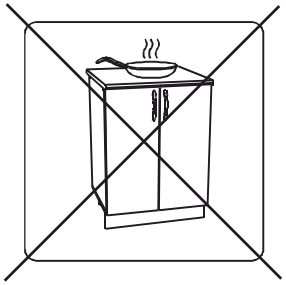

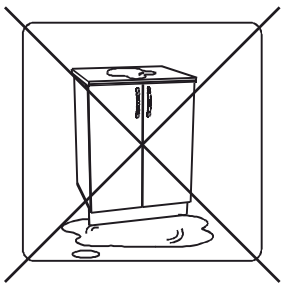

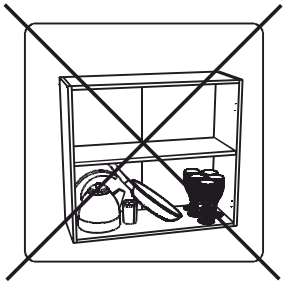

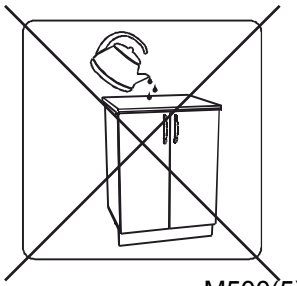

M500(5)

1

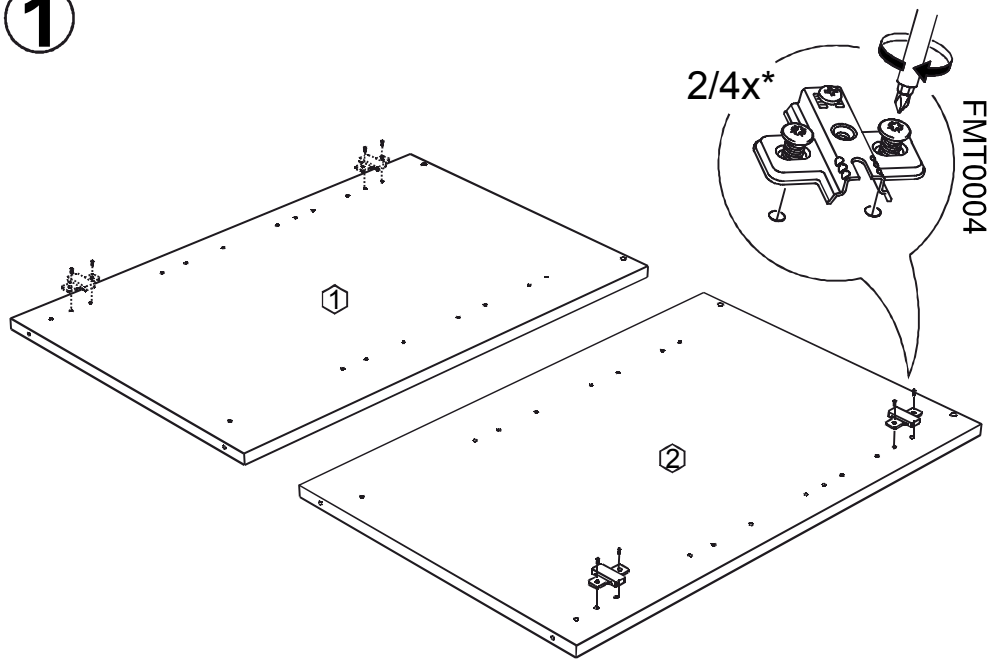
2/4x*
FMT0004
1
2

2

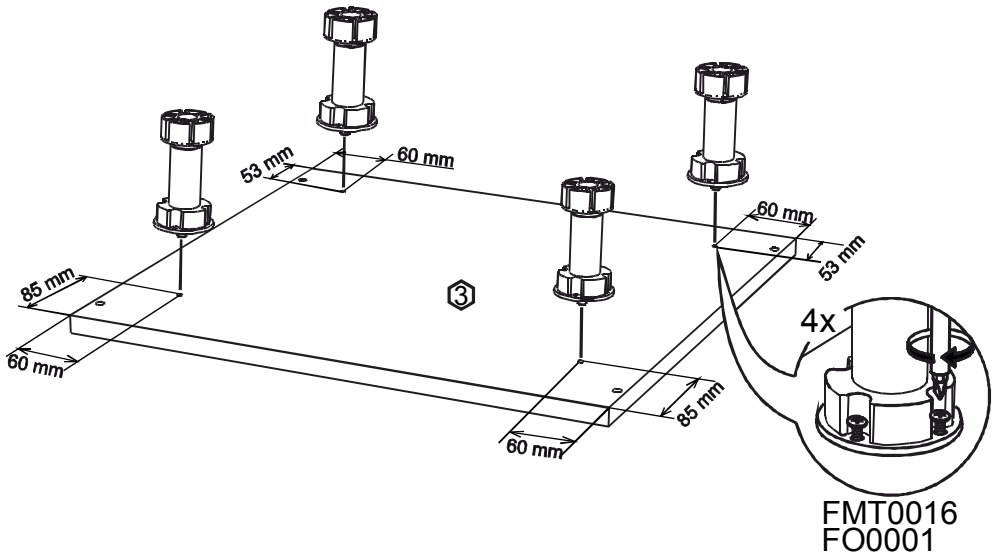
53 mm
60 mm
60 mm
53 mm
85 mm
60 mm
3
4x
85 mm
60 mm
FMT0016
FO0001

8

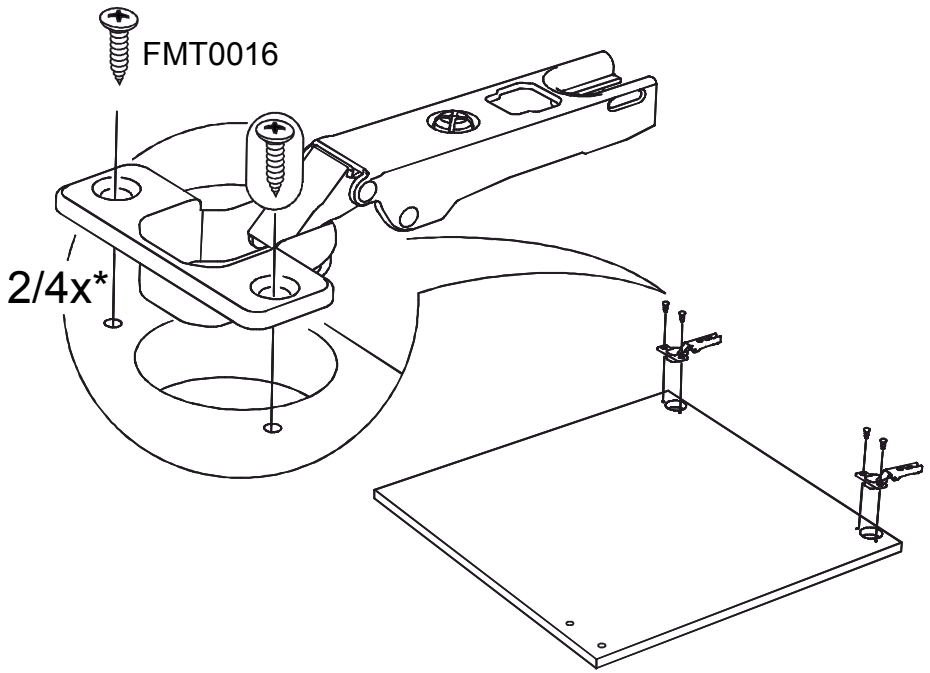
FMT0016
2/4x*

⑥

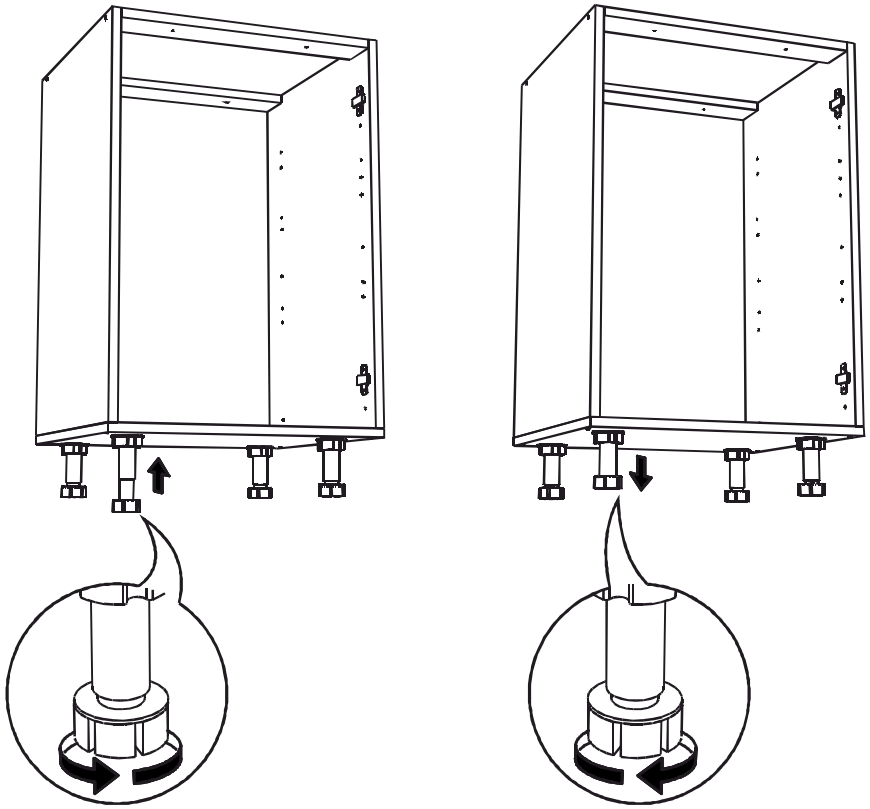

⑦

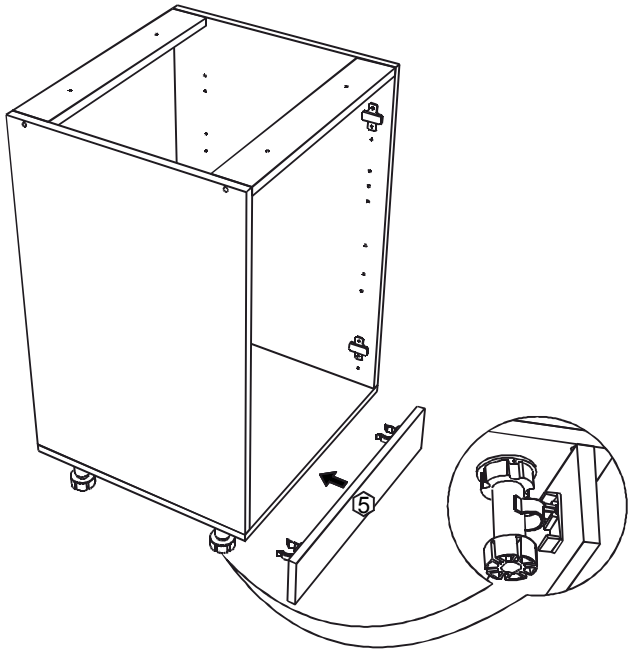

③

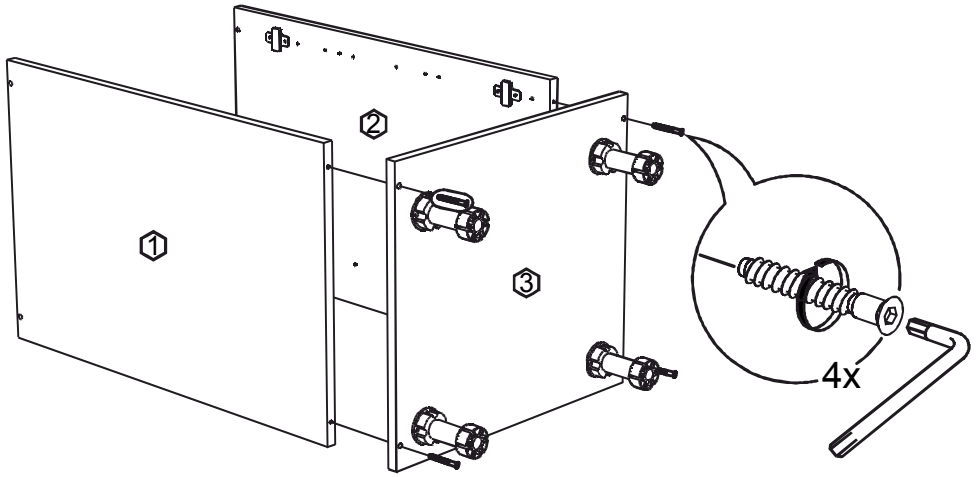

④

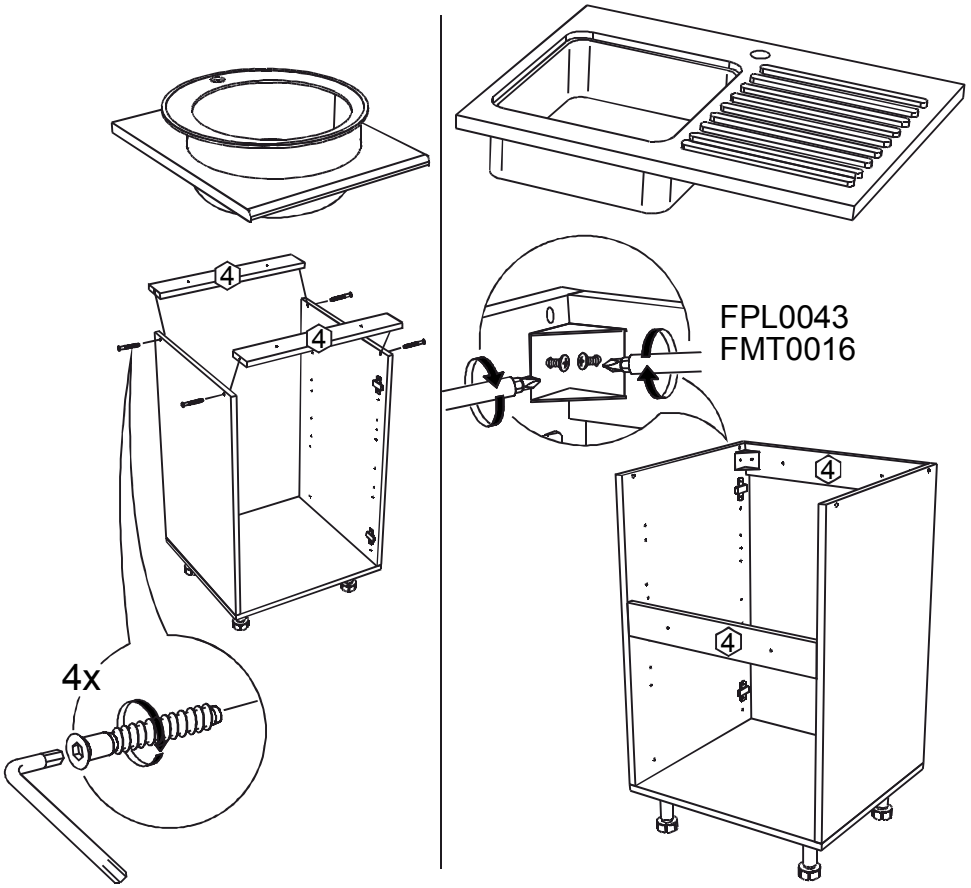

⑤

