Сидней
кресло
Инструкция по сборке

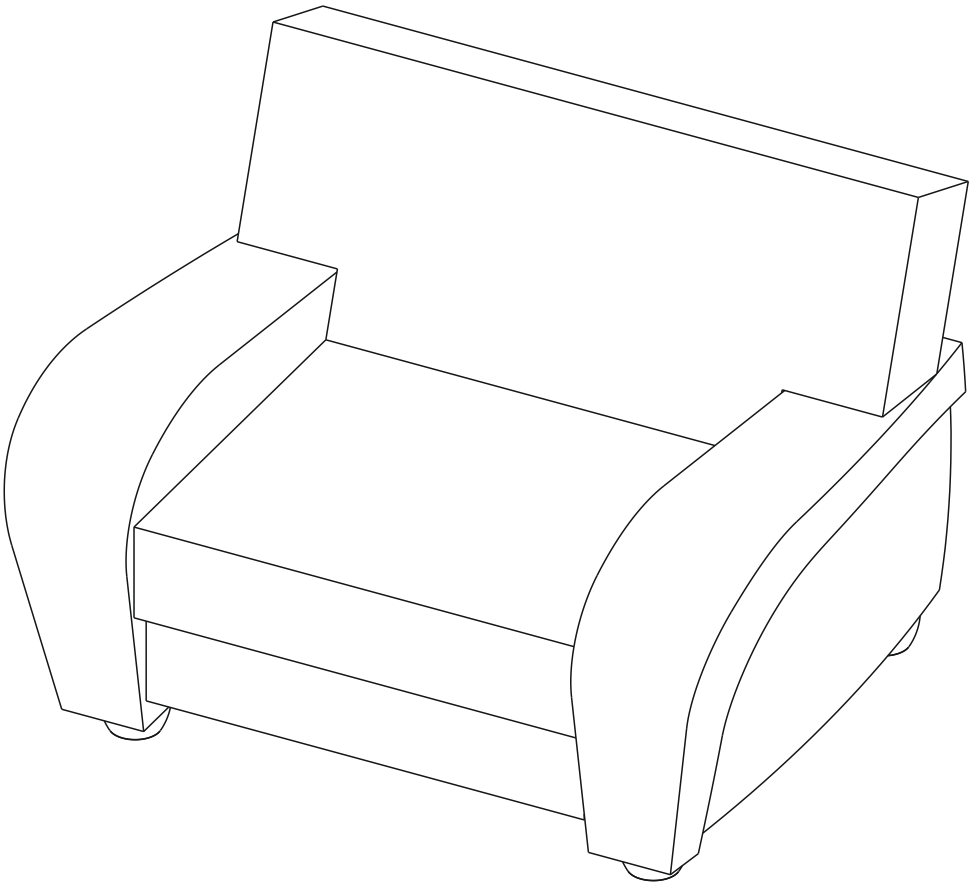

Комплектность

спинка
полукресла
1шт.

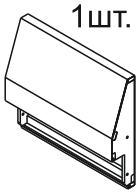

сидение
полукресла
1шт.

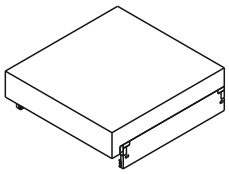

ящик
полукресла
1шт.

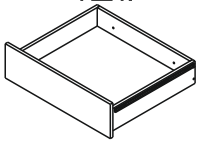

подлокотник
левый
1шт.

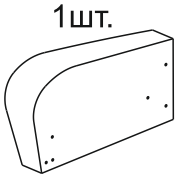

подлокотник
правый
1шт.

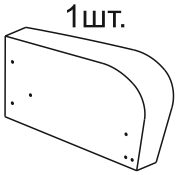

подушка
1шт.

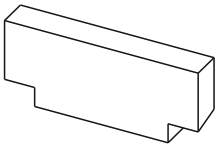

опора
4шт.

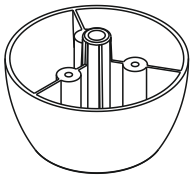

саморез
51
12шт.

болт
M8x50
8шт.

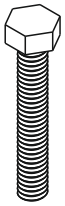

шайба
8
8шт.

Сборка кресла

болт M8x50
шайба 8

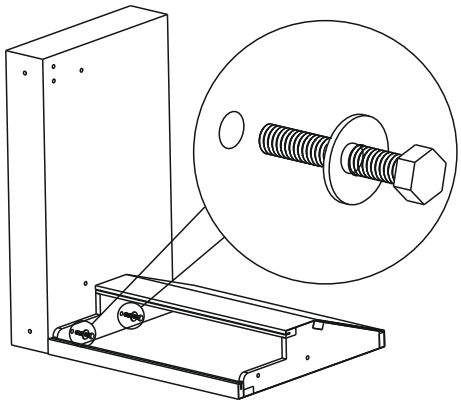

болт M8x50
шайба 8

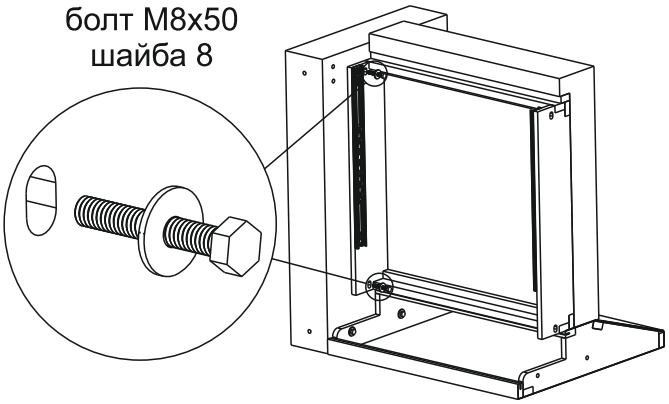

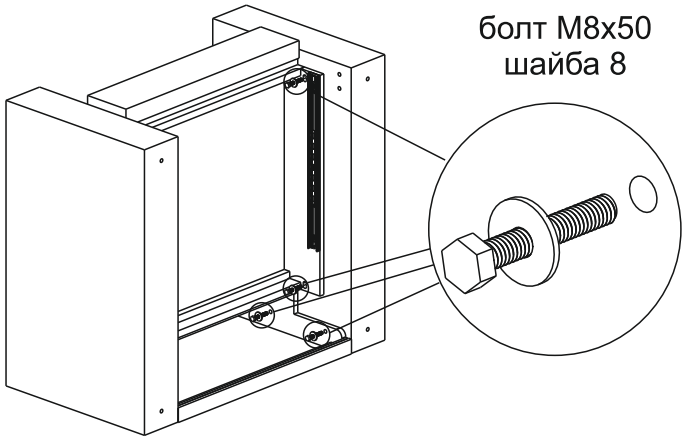
болт М8х50
шайба 8

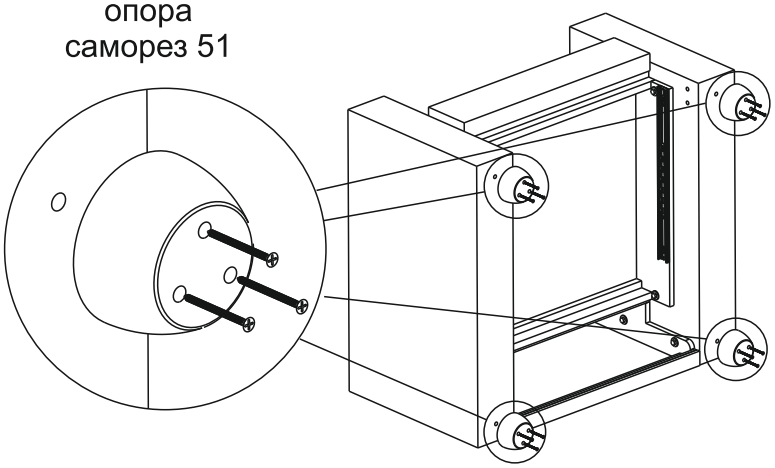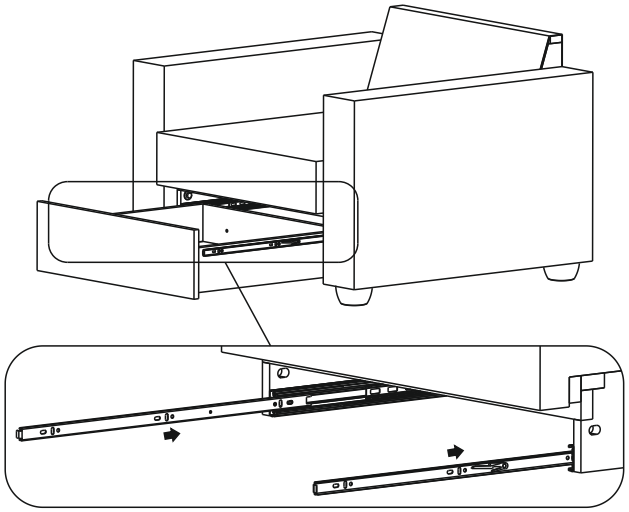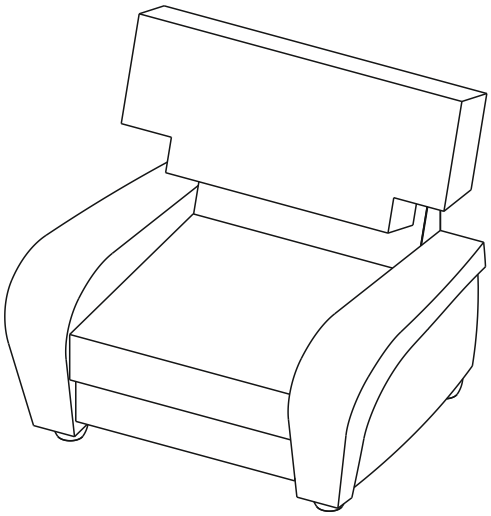
опора
саморез 51