Схема сборки кровати с подъемным механизмом

ЭДЕЛЬВЕЙС

Количесто человек для сборки кровати – 2

Инструмент для сборки кровати: крестовая отвертка, гаечные ключи

Приблизительное время сборки 45 мин

Комплектация:

Царги:
- передняя – 1 шт.
- левая – 1 шт.
- правая – 1 шт.
- средняя – 1 шт.

- спинка (изголовье) кровати – 1 шт.
- дно (пол) бельевого ящика – 2 шт.
- ортопедическое основание – 1 шт.
- ручка тканевая – 1шт.

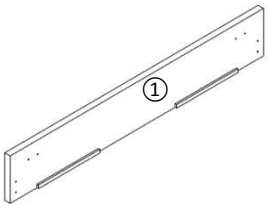

Царга передняя

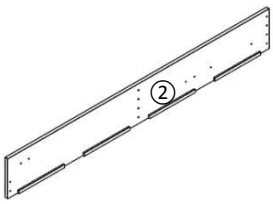

Царга левая

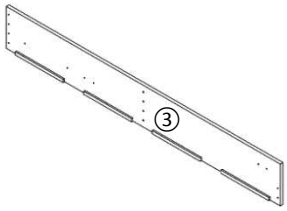

Царга правая

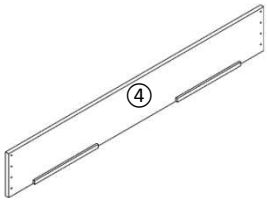

Царга средняя

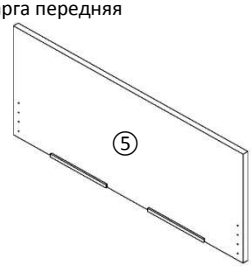

Спинка (изголовье) кровати

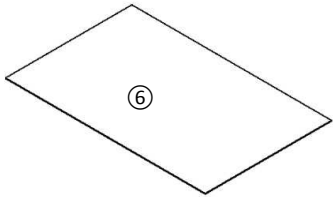

Дно (пол) бельевого ящика

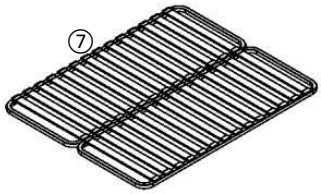

Ортопедическое основание

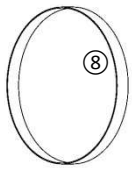

Ручка тканевая

Фурнитура:

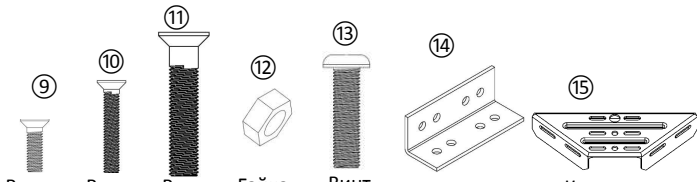

Винт M6x20 8 шт.

Винт M6x35 48 шт.

Винт M8x40 4 шт.

Гайка M8 4 шт.

Винт M8x35 4 шт.

Крепежный уголок 10 шт.

Крепежная косынка 2 шт.

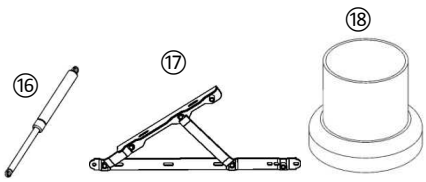

Газлифт 2 шт.

Подъемный механизм 2 шт.

Ножка 4 шт.

Ограничитель матраса 2 шт.

1. Установите газлифты штоком вниз, защелкнув их на шаровую опору механизма подъема (для демонтажа газлифтов в местах крепления газлифтов освобождаем металлические зажимы при помощи отвертки и снимаем газлифты с шаровых опор).

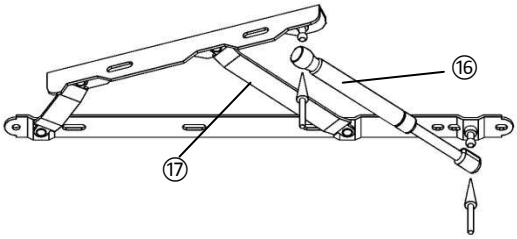

2. Вкрутите ножки в платформы, закрепленные на боковых царгах кровати винтами M8x35. Соедините царги (левая и правая) и спинку (изголовье) кровати крепежными уголками – 4 шт. и винтами M6x35. РЕКОМЕНДУЕТСЯ не затягивать винты до конца, для облегчения процесса дальнейшей сборки! Затем, необходимо аккуратно установить первый пол бельевого ящика, примыкающего к изголовью кровати.

РЕКОМЕНДУЕТСЯ немного раздвинуть боковые царги в противоположные стороны. Это воспрепятствует возможному повреждению внутренней обивки боковых царг и облегчит процесс установки пола бельевого ящика! Установите и закрепите 2 механизма подъема к боковым царгам, закрутив 8 винтов M6x35.

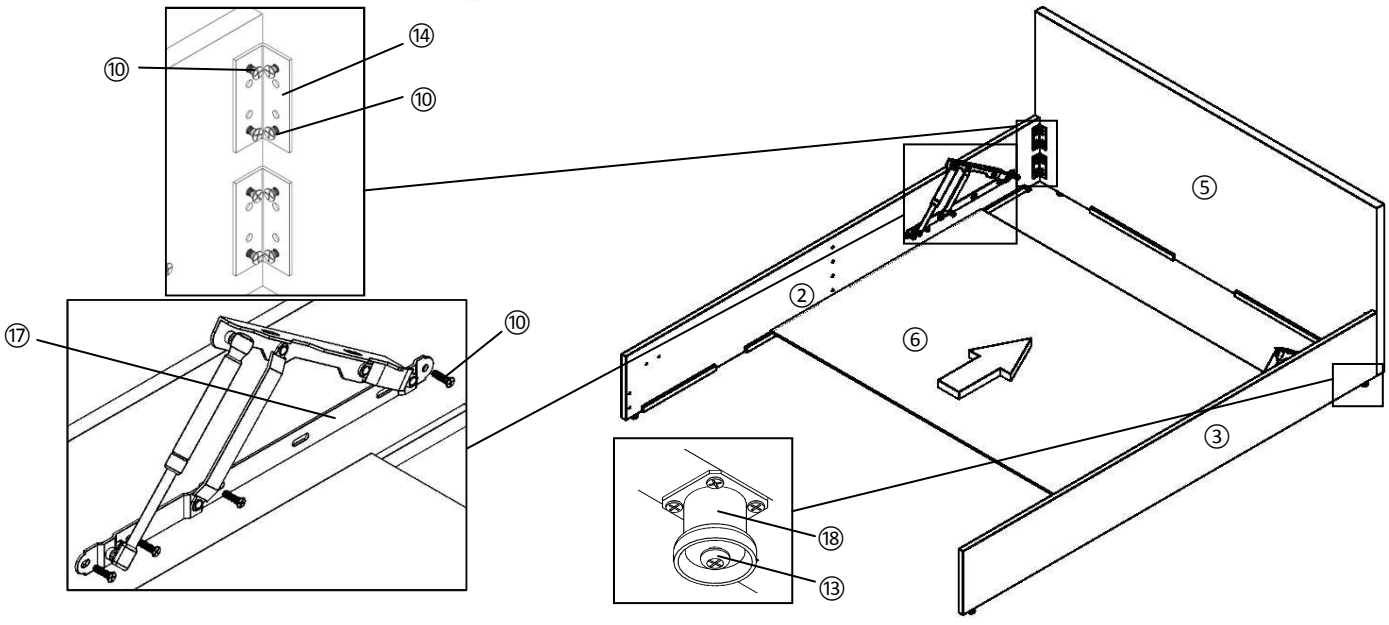

3. Установите среднюю царгу, уголками в сторону спинки, соединяя ее с боковыми царгами с помощью крепежных уголков – 4 шт. Закрутив 8 винтов М6х35 в боковые царги, 8 винтов М6х20 в среднюю царгу. Установите второй пол бельевого ящика, аккуратно раздвинув, насколько это возможно, боковые царги.

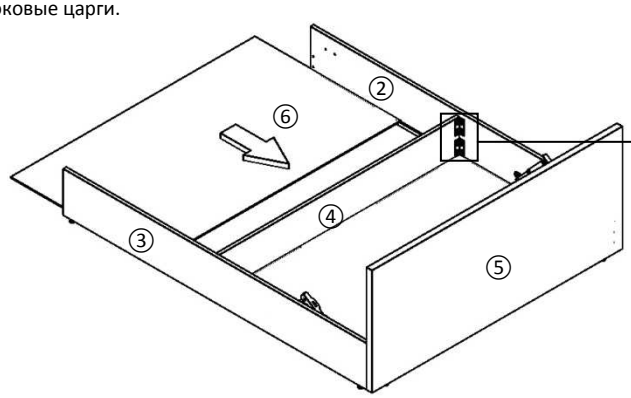

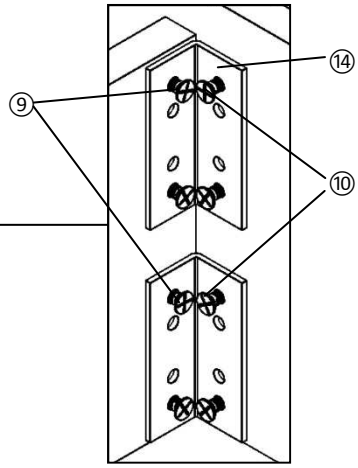

4. Соединить переднюю царгу с боковыми царгами (левая и правая) с помощью крепежных уголков – 2 шт., закрутив 8 винтов **M6x35**. Установить крепежные косынки (по углам основания кровати) - 2шт, закрутив 8 винтов **M6x35**.
Затяните все незатянутые раннее винты, до упора.

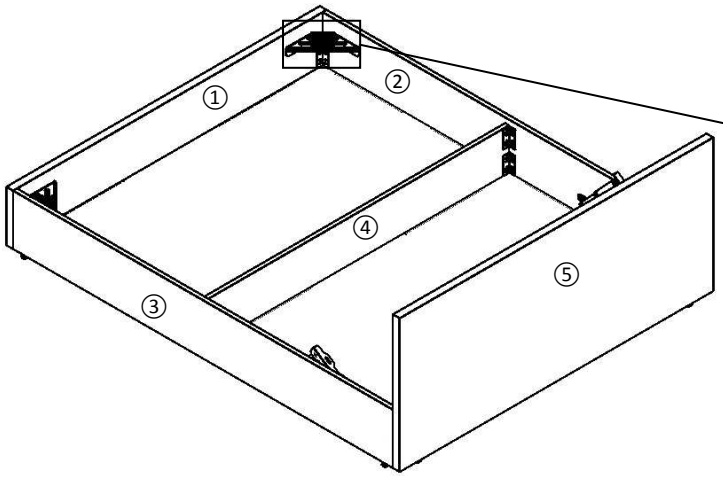

Вид снизу

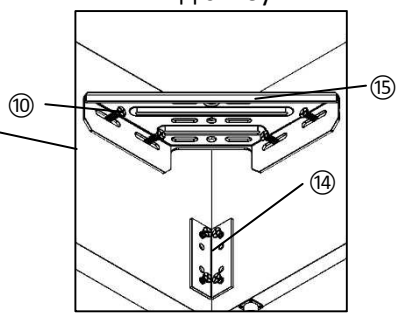

5. Установите ортопедическое основание к механизмам подъема, закрутив 4 гайки **M8** на четырех винтах **M8X40**, до конца не затягивая винты.
Рекомендуем выровнять ортопедическое основание относительно каркаса кровати. Немного сдвинув его к изножью, чтобы не задевать спинку кровати при подъеме. Затянуть винты до конца!
Завязать тканевую ручку на раму ортопедического основания в изножье кровати.

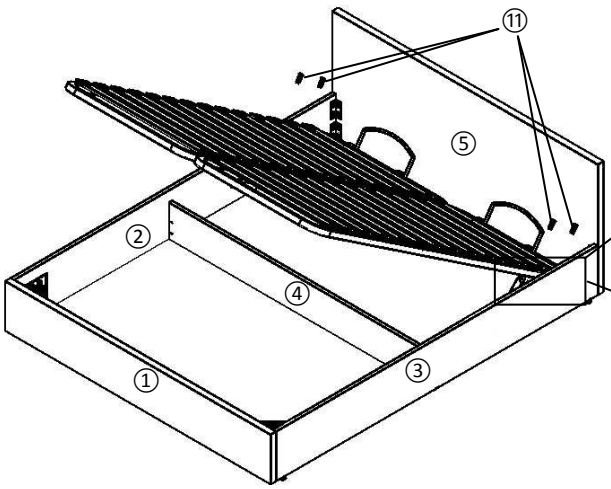

Вид сверху

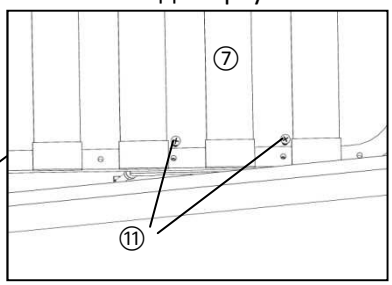

Вид снизу

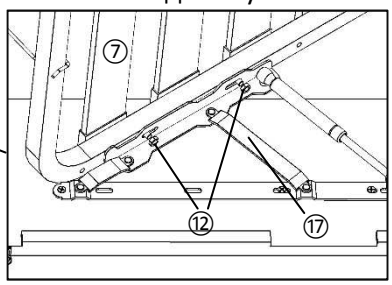
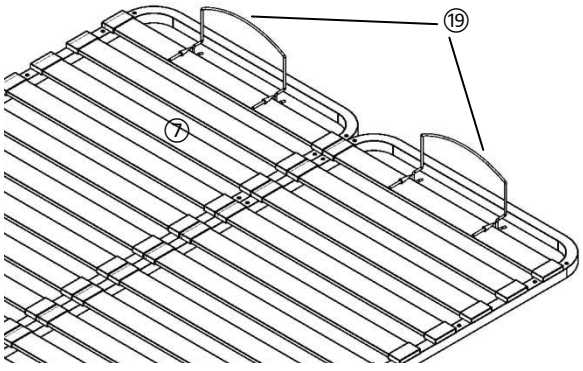
6. Установить ограничители матраса на ортопедическое основание в изголовье кровати.