Карелия	МС-22/4

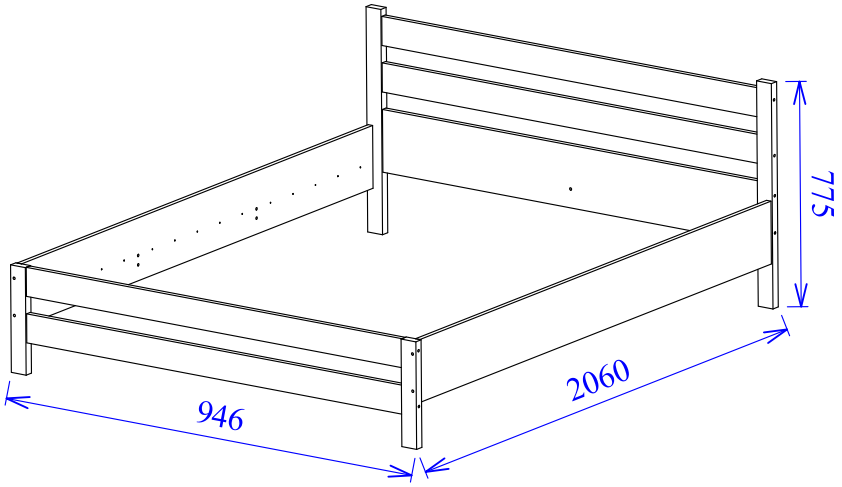

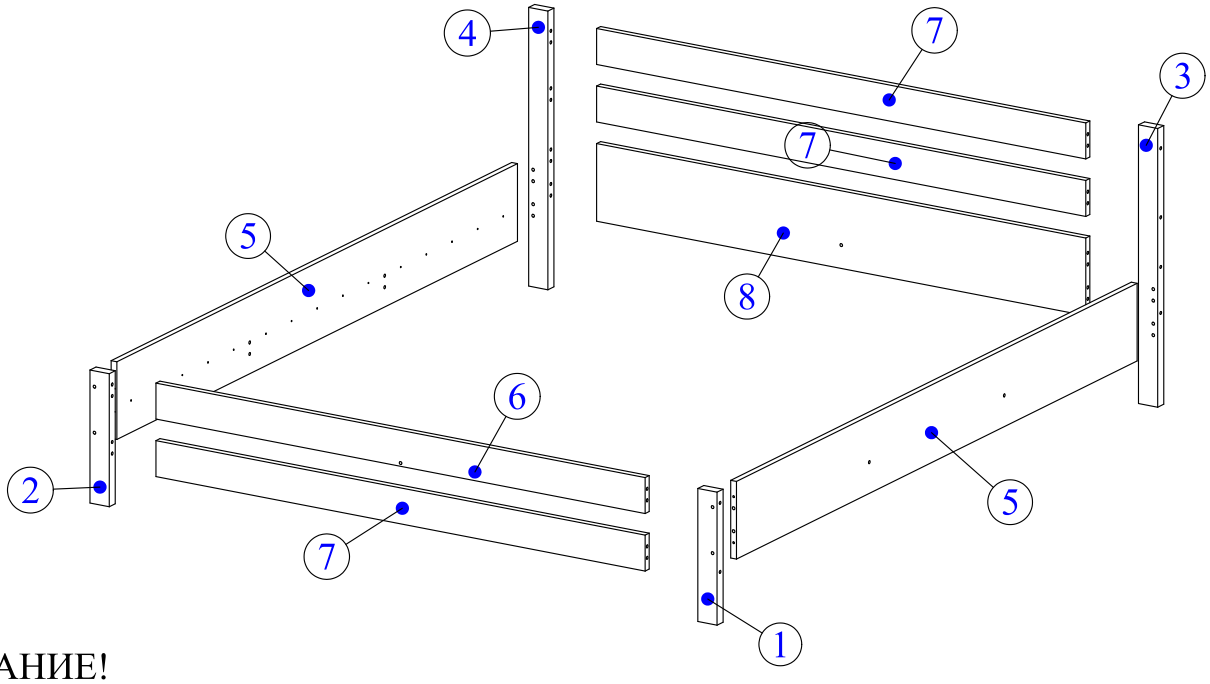

ВНИМАНИЕ!
Перед началом эксплуатации вне помещений, необходимо обработать металлические и деревянные части мебели специализированными защитными составами!

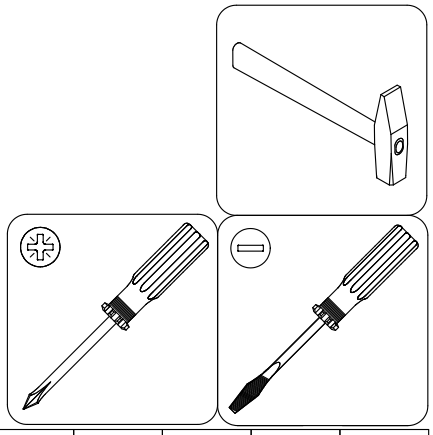

номер	наименование	длина	ширина	толщина	кол-во
08	спинка	826	216	20	1
07	спинка	826	90	20	3
06	спинка	826	90	20	1
05	бок	2000	216	18	2
04	ножка	775	60	30	1
03	ножка	775	60	30	1
02	ножка	370	60	30	1
01	ножка	370	60	30	1

Винт	Конфирмат	Шкант	Подпятник	Шкант	Ключ	Стяжка Бочонок									
M6x80	7x50	8x30		8x50											
vb x12	K x8	W x8	B x4	W* x12	x1	sb x12									

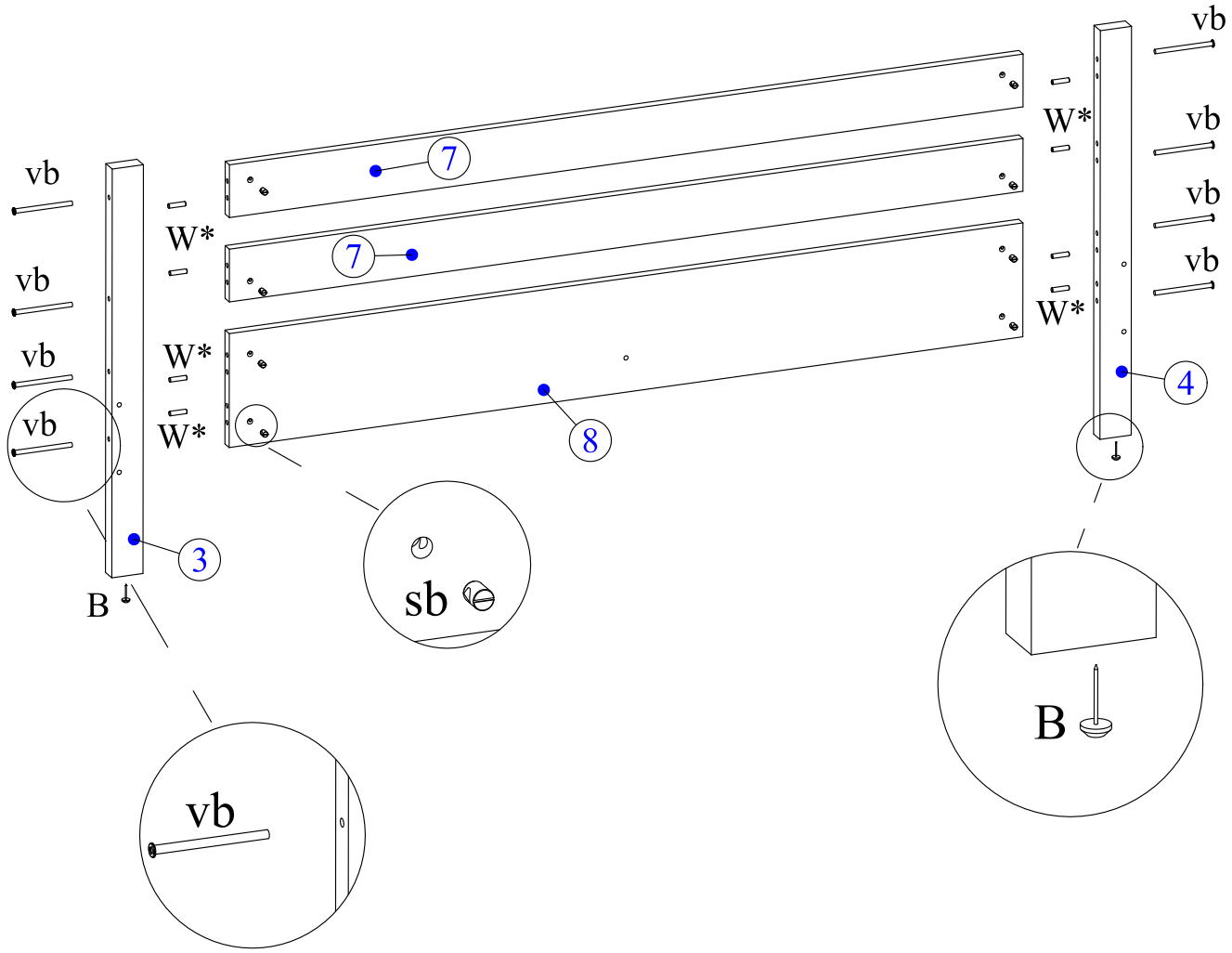
vb
vb
vb
vb
W*
W*
W*
7
7
8
3
B
sb
vb
W*
vb
vb
vb
W*
4
B
vb

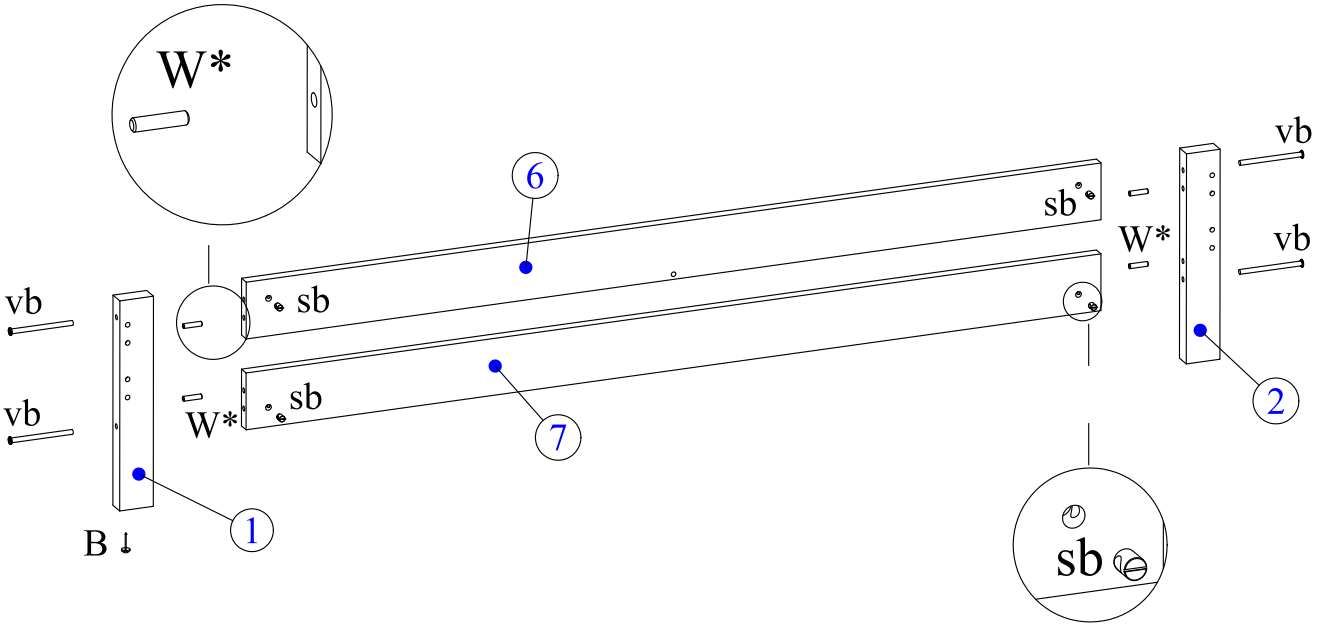
W*
6
vb
vb
sb
sb
W*
7
1
B
sb
sb
W*
vb
vb
2
sb

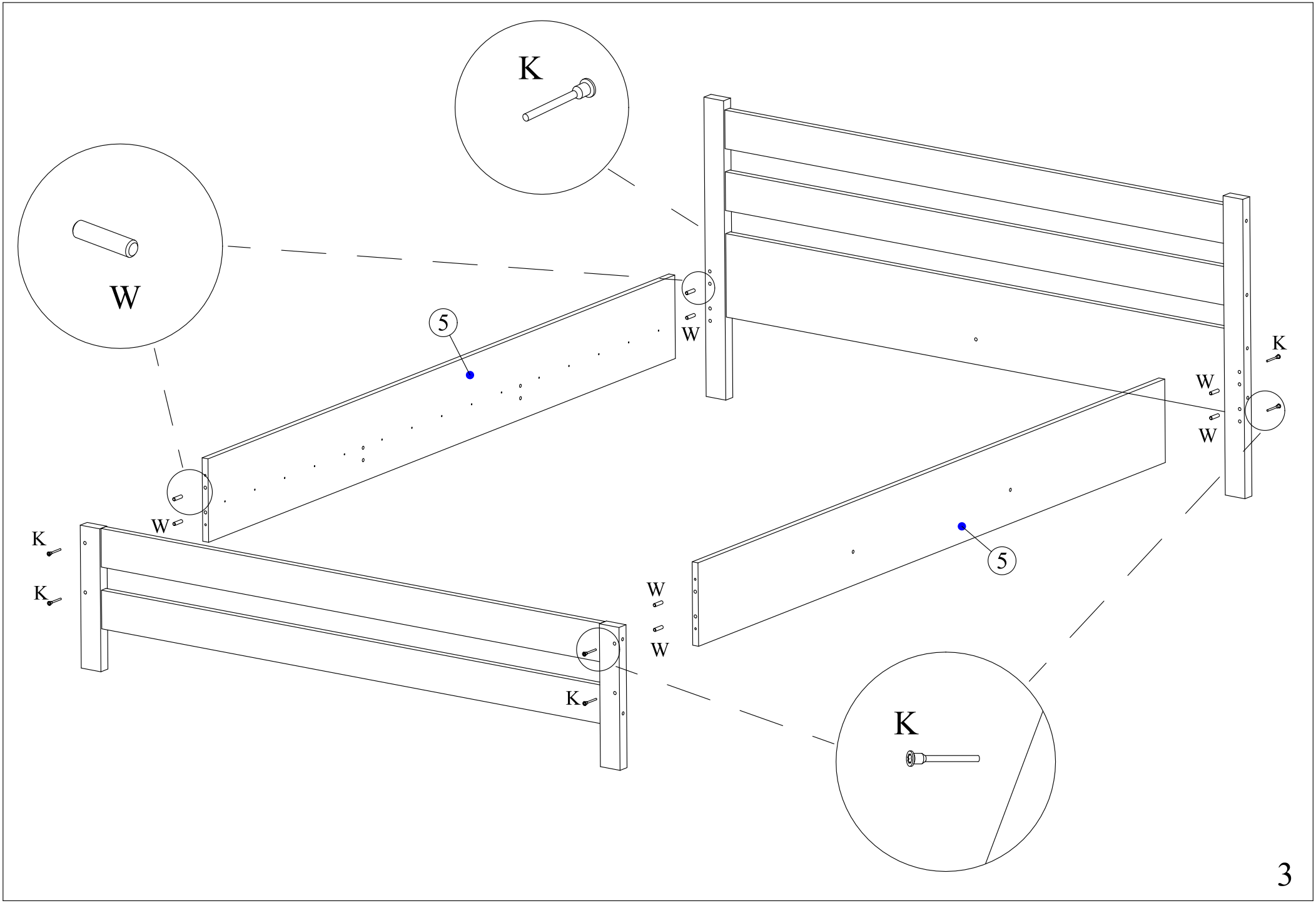
K
W
5
W
K
W
W
W
K
K
5
W
W
K
K
3