1. Использование мебельной продукции, выпущенной в обращение, должно осуществляться по назначению изделия мебели, указанному в маркировке, инструкции по сборке, с учетом допустимых предельных нагрузок, указанных изготовителем.

2. Мебельная продукция, поставляемая в разобранном виде, должна собираться в соответствии с приложенной изготовителем инструкцией по сборке, включающей комплектовочную ведомость и схему монтажа.

3. При эксплуатации мебельной продукции необходимо исключить попадание воды и иных жидкостей на элементы изделий мебели, соприкасающихся с полом.

4. При установке изделий мебели в непосредственной близости от нагревательных и отопительных приборов их поверхности во время эксплуатации должны быть защищены от нагрева. Температура нагрева элементов мебели не должна превышать +40°С.

5.ВНИМАНИЕ! Предприятие-изготовитель не несет ответственности за дефекты, возникшие в результате нарушения покупателем правил эксплуатации и ухода за мебелью.

6.Изделия мебели должны храниться в крытых помещениях при температуре не менее +2 градуса и относительной влажности воздуха от 45-70%.

7.Предприятие - изготовитель оставляет за собой право на замену фурнитуры на аналогичную!

Рекламация на изделие принимается:
- При наличии документов подтверждающих факт купли-продажи (кассовый чек).
- При отсутствии внешних механических повреждений, полученных по вине покупателя.

Срок ремонта соответствует сроку, определенному в Законе о защите прав потребителя, либо соглашением сторон.
В случае механических повреждений, полученных по вине покупателя, производится платное обслуживание (за счет покупателя).
При несоблюдении этих правил гарантийный ремонт не производится.

Маркировочный ярлык

ООО «Моби» Юридический адрес: 603137 г. Нижний Новгород, пр. Гагарина, д. 111, офис 16
Фактический адрес: 607686 Нижегородская обл., Кстовский р-н, пос. Садовский, д.100

Тумба для обуви 08.58 Лайт

Размер изделия (мм): 1055 x 315 x 510

Регистрационный номер декларации о соответствии: ЕАЭС N RU Д-RU.АБ79.В.01263/19

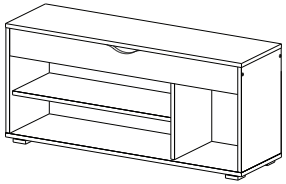

Дата изготовления:

Гарантийный срок: 24 месяца

Срок службы: 5 лет

ТР ТС 025-2012
ГОСТ 16371-2014

Общество с ограниченной ответственностью «Моби»
Почтовый адрес: 603058 Россия, г. Нижний Новгород, ул. Новикова-Прибоя, д. 4
Фактический адрес: 607686 Россия, Нижегородская обл.,Кстовский р-н, пос. Садовский, д. 100
тел.: 8(831)216-29-81
Сайт: www.mobi-mebel.ru
E'mail: mail@mobi-mebel.ru

Регистрационный номер декларации о соответствии: ЕАЭС N RU Д-RU.АБ79.В.01263/19

ТР ТС 025-2012
ГОСТ 16371-2014

Тумба для обуви 08.58 Лайт

шир/гл/выс (мм): 1055 x 315 x 510

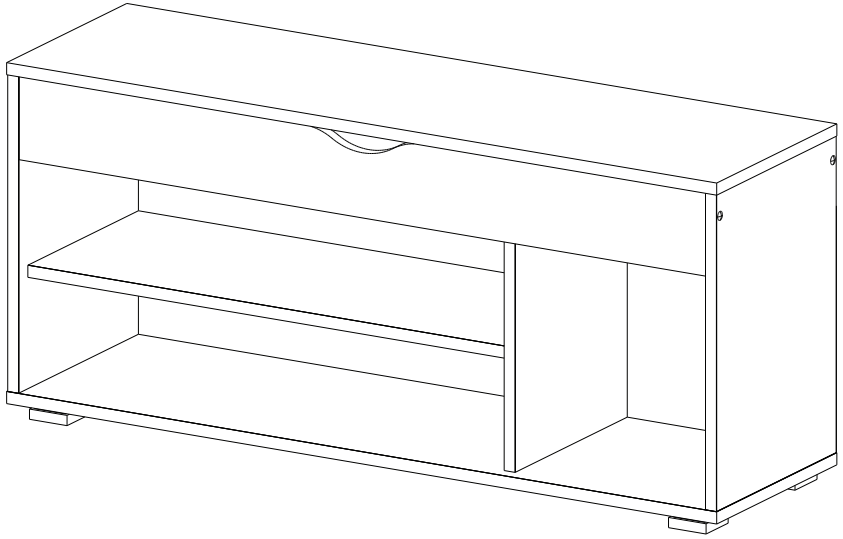

Сборку рекомендуется производить с помощью специалиста, так как неправильная сборка может привести к нежелательным последствиям. Инструкция даст вам необходимые рекомендации по сборке, порядка которых просим вас придерживаться. Перед сборкой внимательно ознакомьтесь с инструкцией, проверьте комплектность фурнитуры и разберите ее по назначению.

Комплектовочная ведомость

№	Наименование	Длина	Ширина	Кол-во	Материал
1	Дно	1040	300	1	ЛДСП 16
2	Стойка	418	299	1	ЛДСП 16
3	Стойка	418	299	1	ЛДСП 16
4	Стойка	310	280	1	ЛДСП 16
5	Стенка горизонтальная	1006	282	1	ЛДСП 16
6	Стенка горизонтальная	700	276	1	ЛДСП 16
7	Планка	1006	92	1	ЛДСП 16
8	Планка декоративная	1006	110	1	ЛДСП 16
9	Мягкий элемент	1055	315	1	
10	Стенка задняя	338	1034	1	ДВПО

30-60 мин.

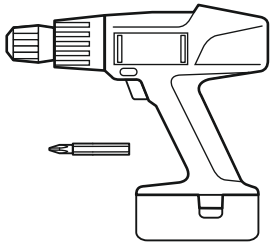

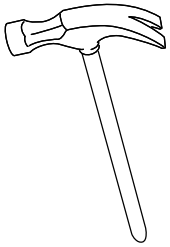

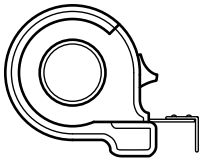

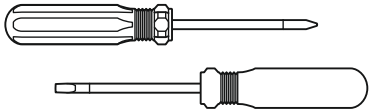

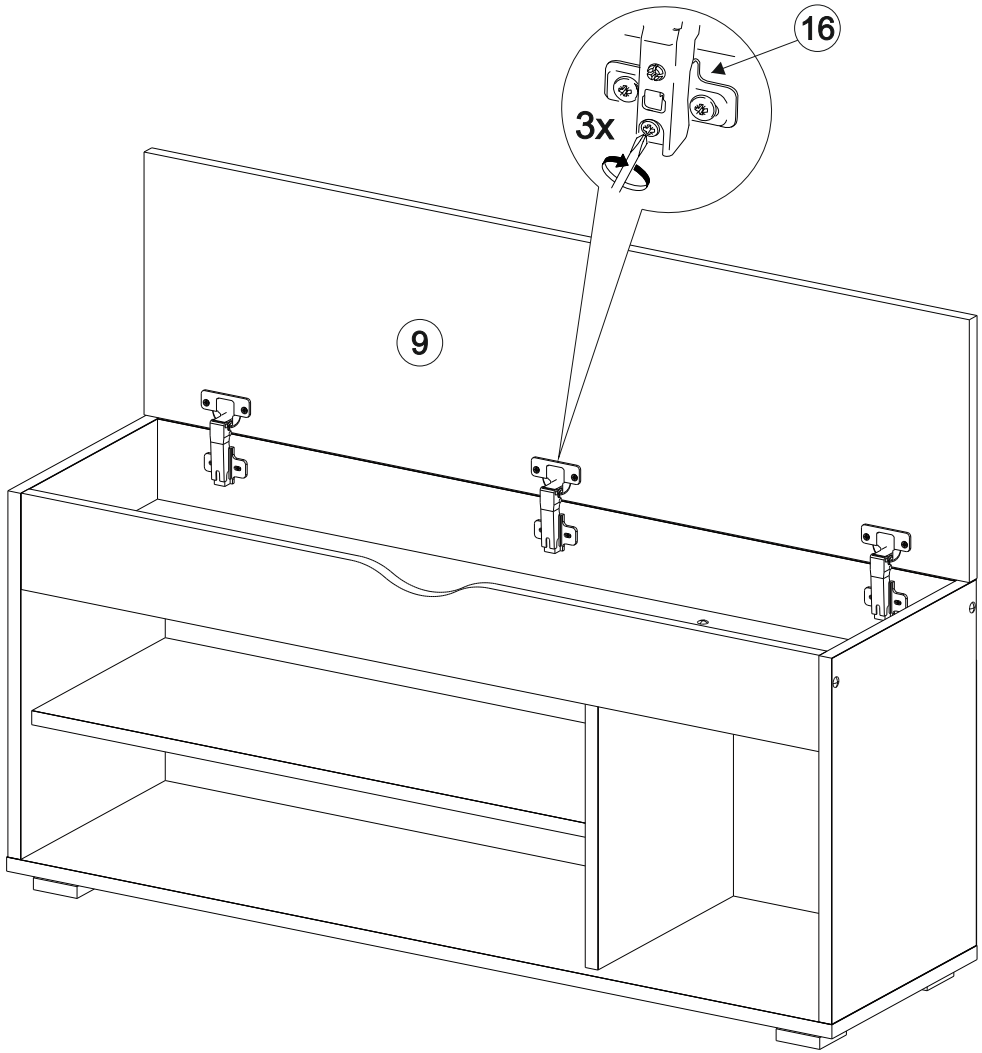

РЕГУЛИРОВКА ДВЕРНЫХ ПЕТЕЛЬ:

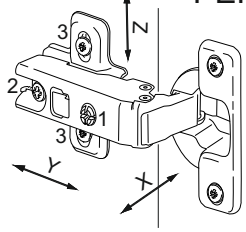

- отрегулируйте винтом 1 наклон створки двери относительно вертикали корпуса (напр. X)
- ослабьте винт 2, отрегулируйте зазор между створкой двери и корпусом (напр. Y), затем затяните винт 2
- ослабьте винты 3, отрегулируйте створку двери по высоте (напр. Z), затем затяните винты 3

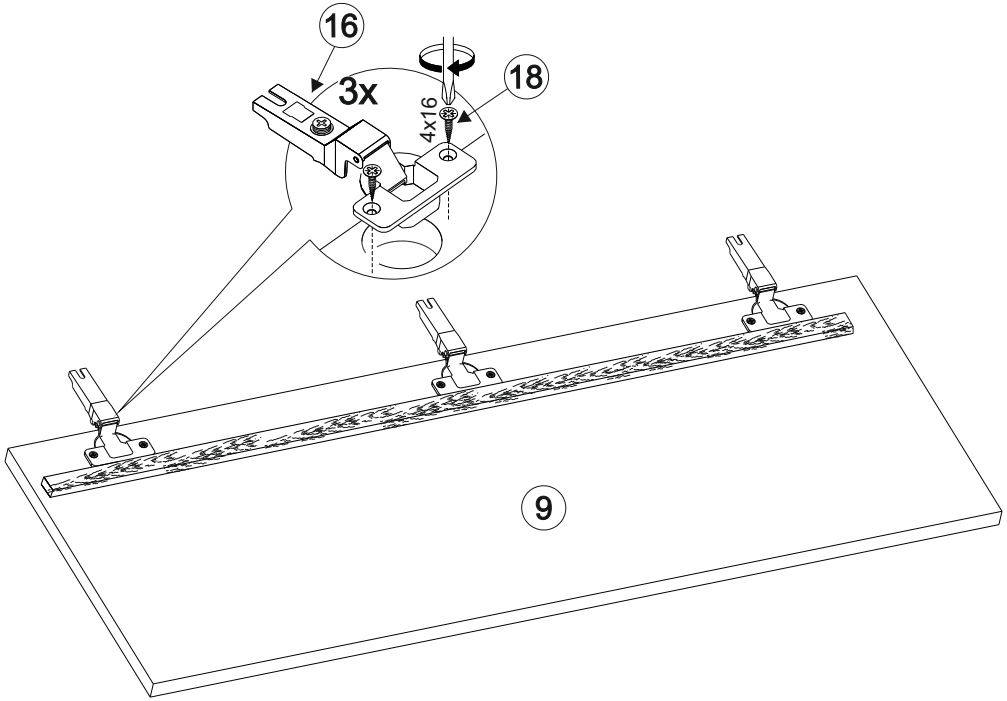

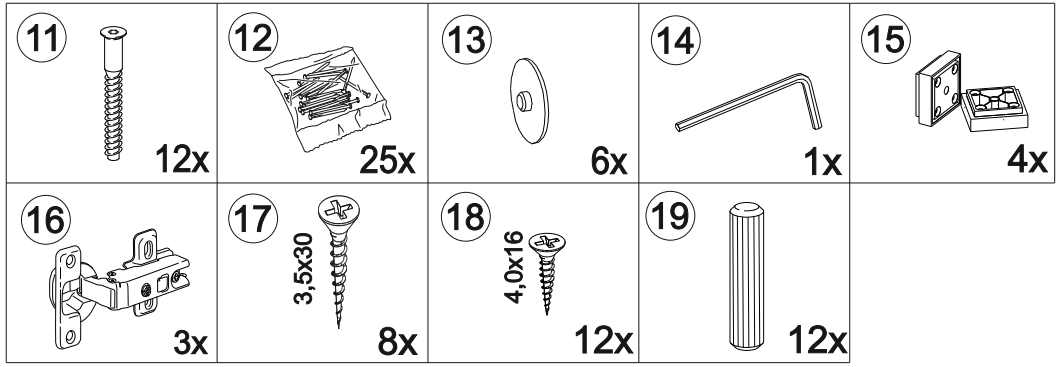

11 -Винт-конфирмат 7х50 потайной внутренний

12 -Гвоздь1.6х25 строительный

13 -Заглушка д/евро

14 -Ключ шестигранник №4

15 -Опора

16 -Петля накладная

17 -Саморез 3,5х30

18 -Саморез 4,0х16

19 -Шкант пластмассовый

1/10

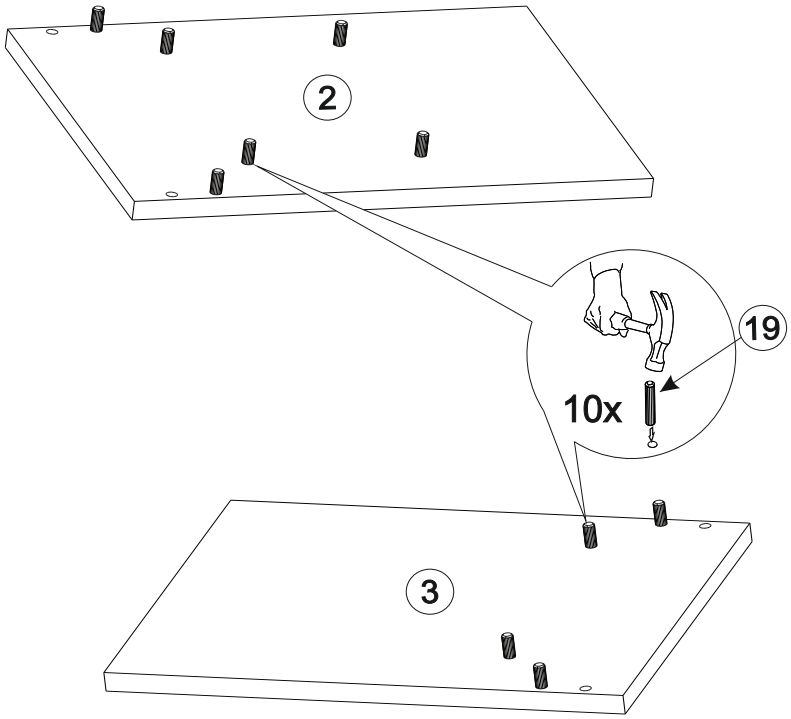

2/10

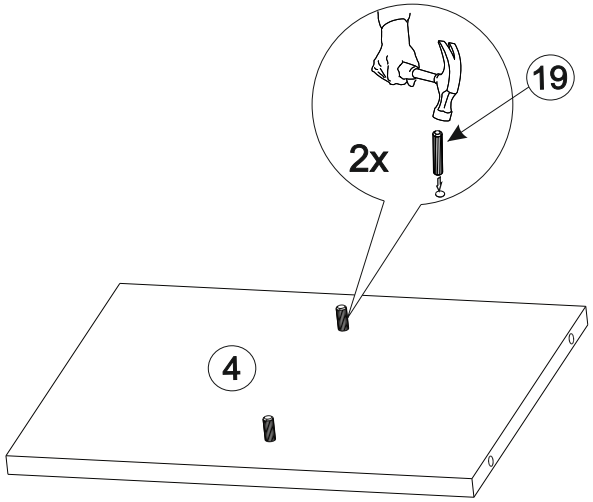

8/10

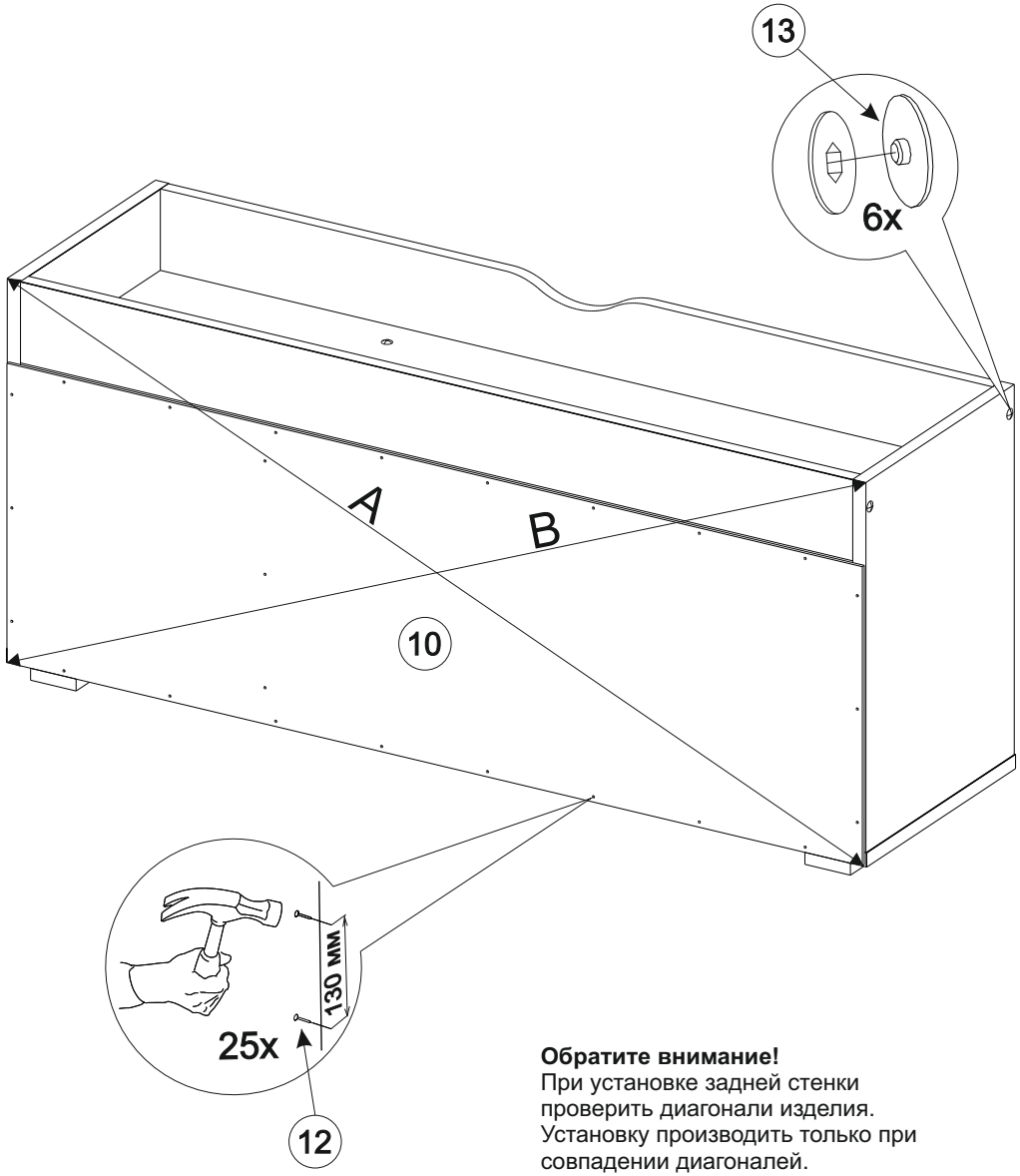

Обратите внимание!
При установке задней стенки проверить диагонали изделия. Установку производить только при совпадении диагоналей.

A=B

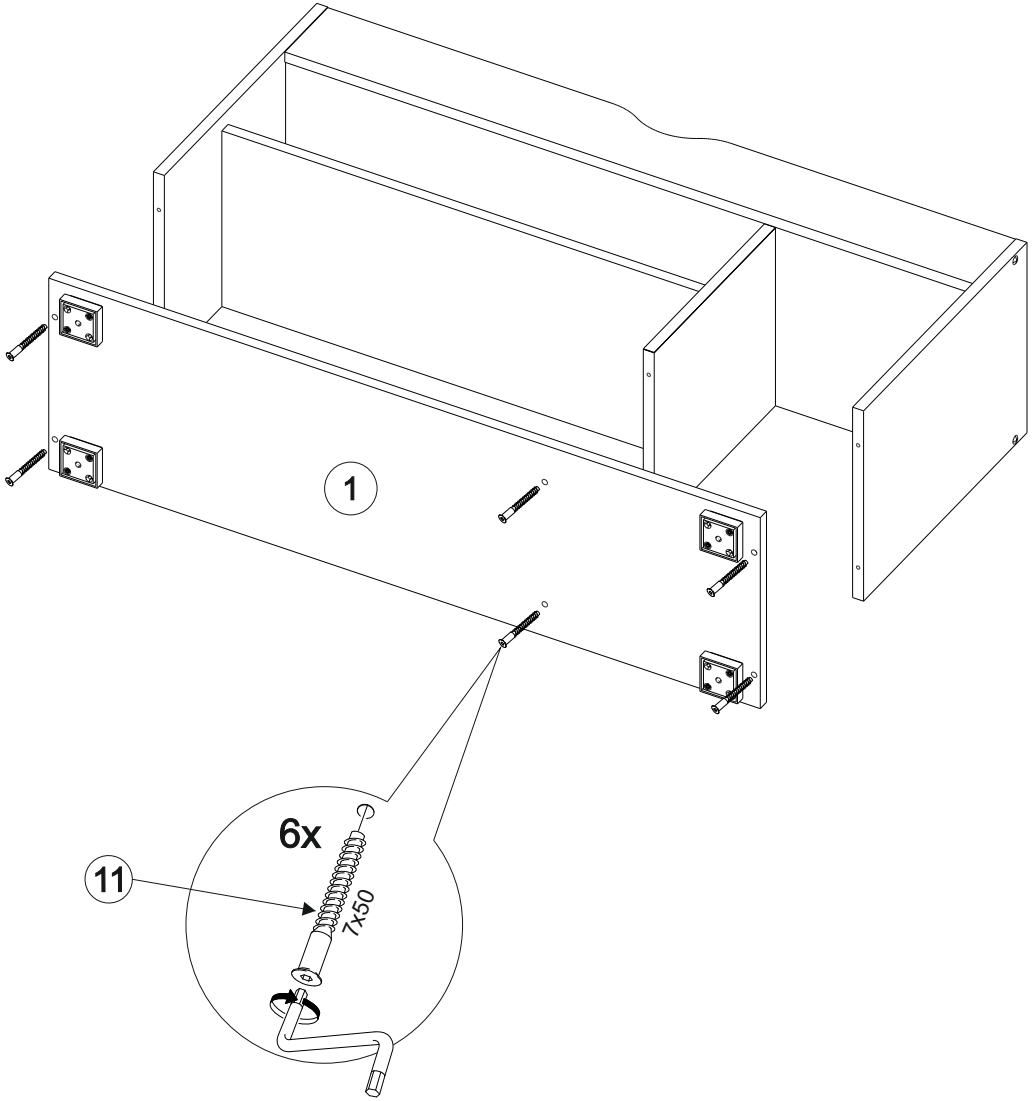
1
6x
11
7x50

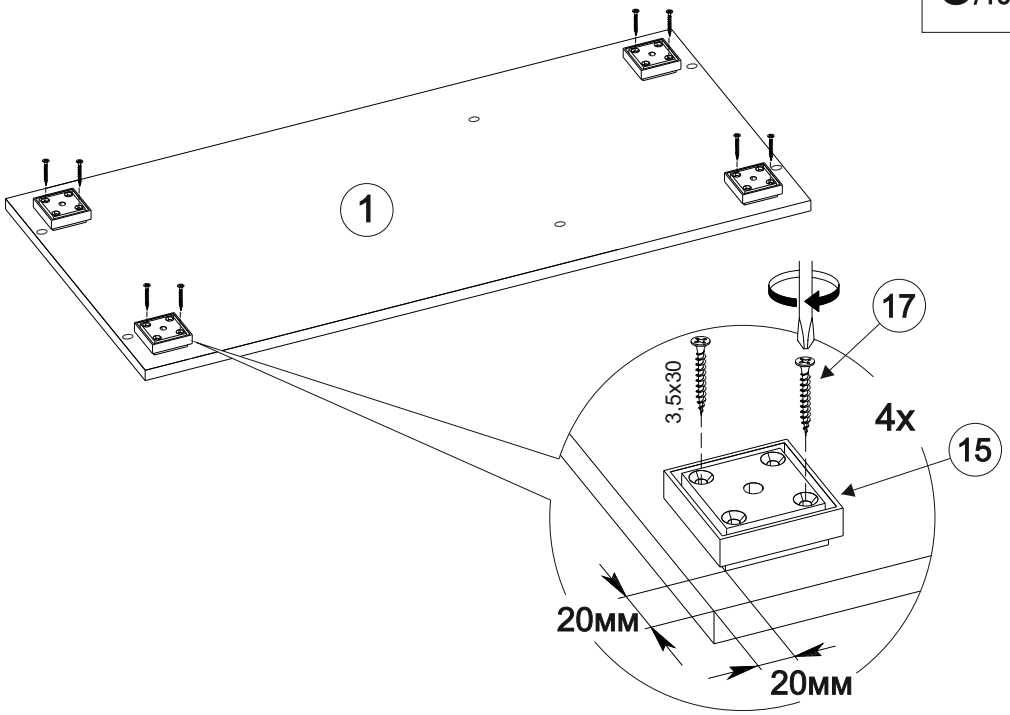
1
17
3,5x30
4x
15
20мм
20мм

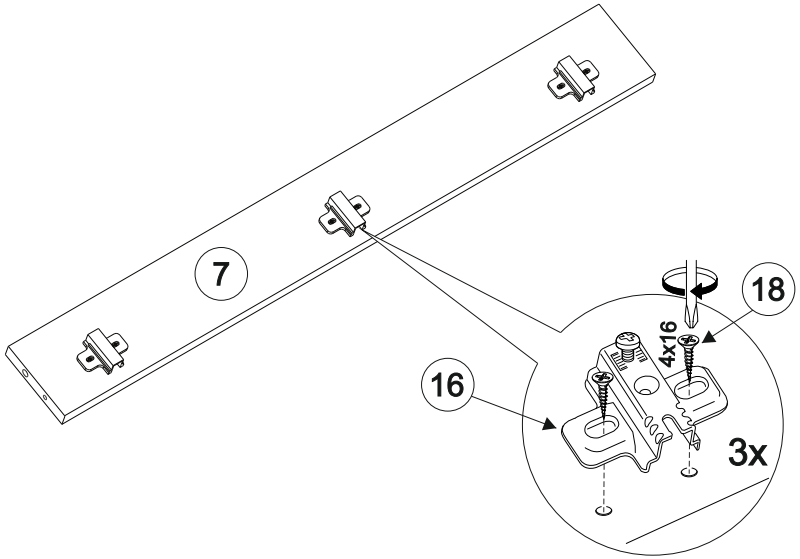
7
18
4x16
16
3x

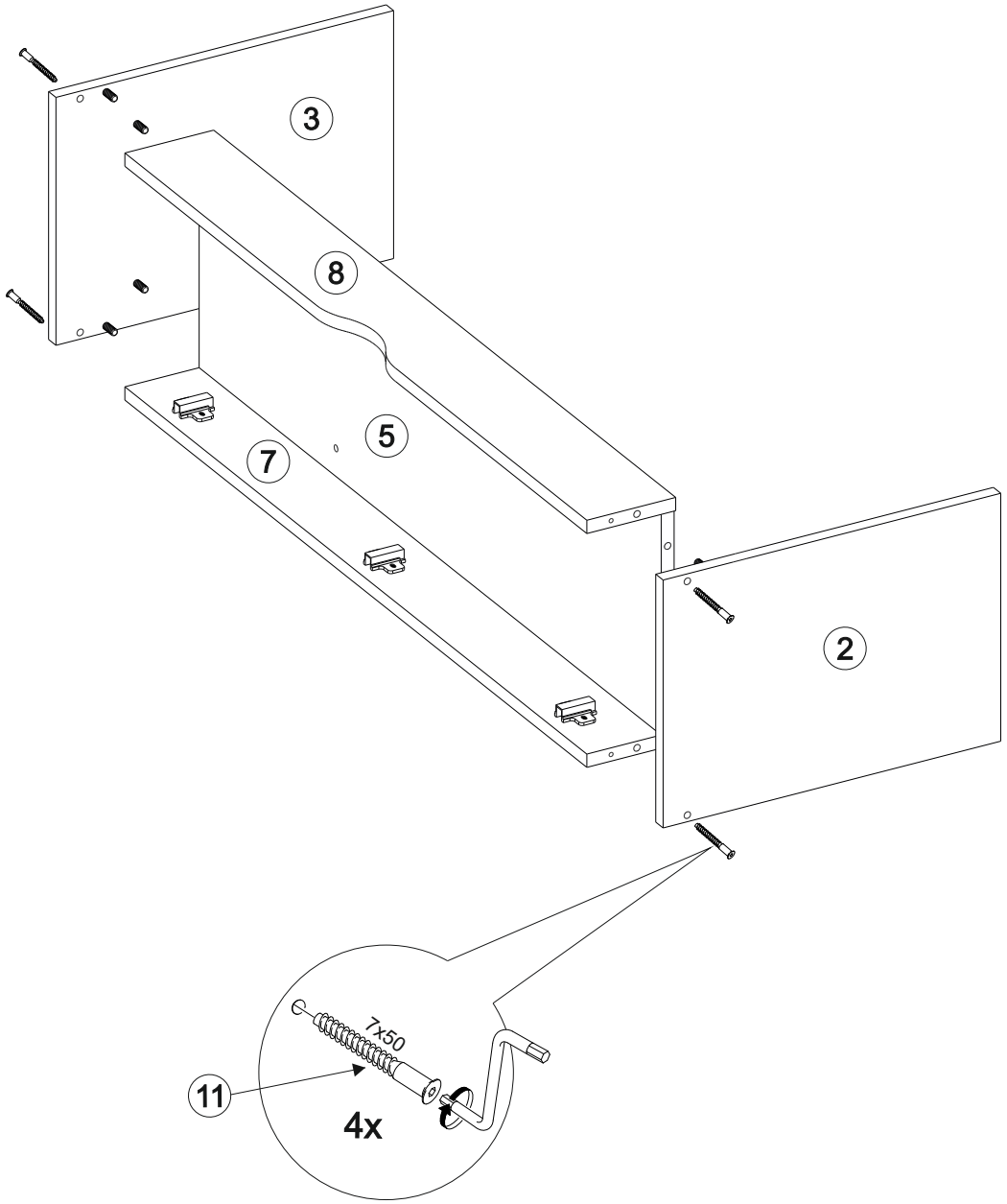
3
8
5
7
2
11
7x50
4x

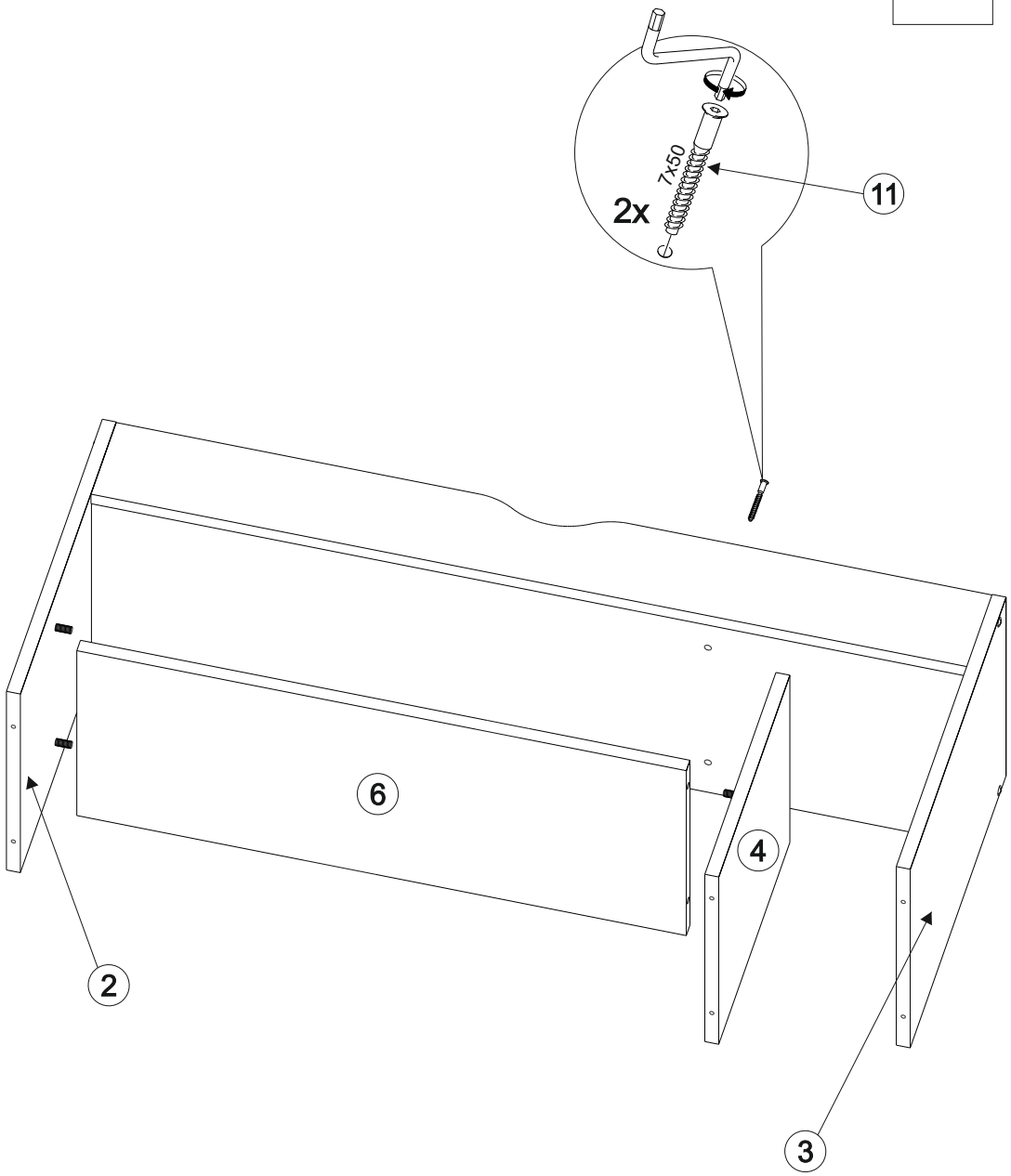
7x50
2x
11
6
4
2
3