ПРАВИЛА ЭКСПЛУАТАЦИИ И УХОДА ЗА МЕБЕЛЬЮ

1. Мебель должна храниться и эксплуатироваться в закрытых отапливаемых помещениях при температуре не ниже+2ºС и относительной влажности воздуха от 45 до 70%.
2. При установке изделий мебели в непосредственной близости от нагревательных и отопительных приборов их поверхности во время эксплуатации должны быть защищены от нагрева. Температура нагрева элементов мебели не должна превышать 40ºС.
3. При ослаблении крепления соединений необходимо периодически подтягивать винты, шурупы, стяжки и т.п.
4. Поверхности изделий следует предохранять от различных растворителей,кислот,щелочей и механических повреждений.
5. Поверхности изделий можно освежить, применяя специальные составы, которые имеются в хозяйственных магазинах. Не допускается применение соды,порошков и других материалов, не предназначенных для ухода за мебелью.
6. Помните, что сохранность и долговечность мебели зависит не только от её конструкции и качества материалов, но и от правильной эксплуатации и ухода за ней.
7. Мебель должна быть постоянно прикреплена к стене.
(Крепежные средства для крепления к стене для разных материалов стен различные. Используйте крепежные средства, подходящие для материала вашего дома. Если Вы не уверены, какой тип креплений подходит к данному материалу, обратитесь в специализированный магазин.)
8. В целях безопасности храните тяжелые предметы в нижних полках.Не разрешайте детям забираться на полки или виснуть на них.

ГАРАНТИЙНЫЙ ТАЛОН

Набор мебели «САБРИНА» изготовлен на ООО "Волгодонский комбинат древесных плит" по ТО 31.09.12-202-00257561-18 в соответствии с требованиями ТРТС 025/2012 “О безопасности мебельной продукции” ГОСТ 16371-2014. Мебель.Общие технические условия.
Декларация о соответствии ЕАЭС N RU Д-RU.АЯ21.В.00635/19.Действительна по 05.02.2022г.

УСЛОВИЯ ГАРАНТИИ

1. Предприятие-изготовитель гарантирует соответствие изделия требованиям ГОСТ 16371-2014 при соблюдении условий транспортирования, сборки и эксплуатации. Гарантийный срок эксплуатации-24 месяца. Срок исчисляется со дня передачи мебели потребителю. Если день передачи установить невозможно, гарантийный срок исчисляется со дня изготовления мебели. Дефекты производственного характера,обнаруженные в течение гарантийного срока, устраняются за счёт предприятия-изготовителя.
2. Изделие снимается с гарантийного обслуживания в следующих случаях:
- если имеет следы постороннего вмешательства или была попытка ремонта;
- если обнаружены несанкционированные изменения конструкции изделия;
- если изделие эксплуатировалось не в соответствии со своим целевым назначением или в условиях, для которых оно не предназначено.
3. Гарантия не распространяется на изделие, имеющее следующие повреждения:
- механические;
- вызванные стихией, пожаром, бытовыми факторами;
- вызванные попаданием на поверхность изделий жидкостей и едких веществ.
Срок службы изделия - 8 лет.

ДАТА ВЫПУСКА "_____"_____201 г

ПРОВЕРЕНО СКК

ДАТА ПРОДАЖИ "_____"_____201 г.

ШТАМП МАГАЗИНА

Версия 2019 г. (1)

ООО "Волгодонский комбинат древесных плит"

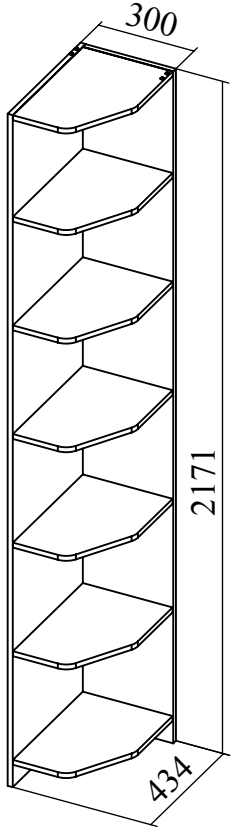

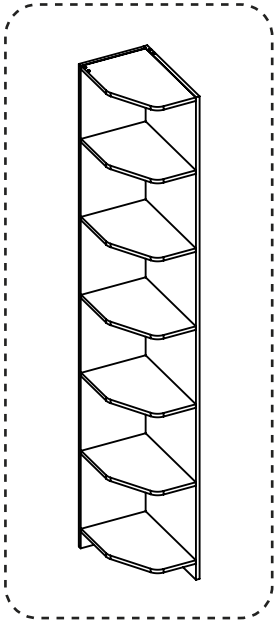

Стеллаж торцевой
ТД-307.07.24
ПМ-307.26.00.000
САБРИНА
ПМ-307.00.00.000
НАБОР МЕБЕЛИ
ПАСПОРТ И СХЕМЫ СБОРКИ

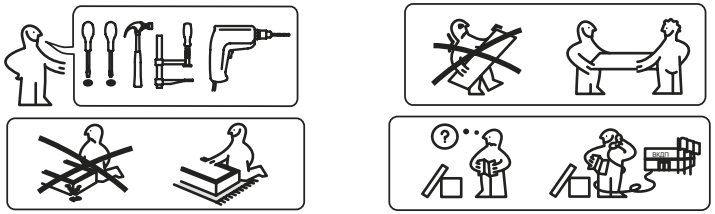

Перед сборкой:

- ○ Проверьте внешний вид и целостность деталей в упаковке.
  Претензии по их повреждению принимаются только у изделий без следов сборки.
- ○ Сохраните упаковку и инструкцию до окончании сборки.
  Прежде, чем начать сборку, убедитесь в соответствии выбранного Вами изделия (см.обложку паспорта) с номером изделия, указанным на этикетке, наклеенной на пакете. Упаковку с этикеткой сохранять до конца сборки.
- ○ Проверьте количество деталей и фурнитуры по перечню.
  Предприятие - оставляет за собой право вносить некоторые конструктивные изменения, не ухудшающие внешний вид и не влияющие на функциональные свойства изделия.
- ○ Соблюдайте порядок сборки, приводимый в данной инструкции.
  Сборку рекомендуется производить с помощью специалиста, так как неправильная сборка может привести к опрокидыванию мебели, что может повлечь за собой ущерб или телесные повреждения.
- ○ Перемещайте мебель и её детали бережно, слегка приподнимая их.
  Это позволит исключить деформации и поломки.

Упаковочная ведомость

Обозн.	Наименование детали или сборочной единицы	Кол-во (шт.)	Габаритные размеры
	Пакет №1		
1-26	Стенка вертикальная	1	2168x434
2-26	Стенка вертикальная	1	2168x284
3-26	Стенка горизонтальная	7	416x282
---	Фурнитура	1	---

Примечание:
- Конструкционные материалы для изготовления набора модульной мебели «САБРИНА»:
- плита древесностружечная, облицованная пленкой на основе термореактивных полимеров (ламинированная) - ЛДСП по ГОСТ 32289-2013;
- детали из плиты древесноволокнистой средней плотности ПСП по ТУ 5536-026-00273643-98 с лакокрасочным покрытием полиуретановыми ЛКМ или облицованные пленками ПВХ;
- материал стенок задних - плита древесноволокнистая (твердая) с лакокрасочным покрытием (ДВП) ГОСТ 8904-14.

7 ВНИМАНИЕ! Стеллаж не может использоваться как самостоятельное изделие. Во избежание опрокидывания стеллажа при эксплуатации необходимо крепить его к стене и к другим (рядом стоящим) изделиям мебели.

Крепежные средства для крепления к стене не прилагаются, для разных материалов стен и пола требуются различные крепления. Используйте крепежные средства, подходящие для материала вашего дома. Если Вы не уверены, какой тип креплений подходит к данному материалу, обратитесь в специализированный магазин.

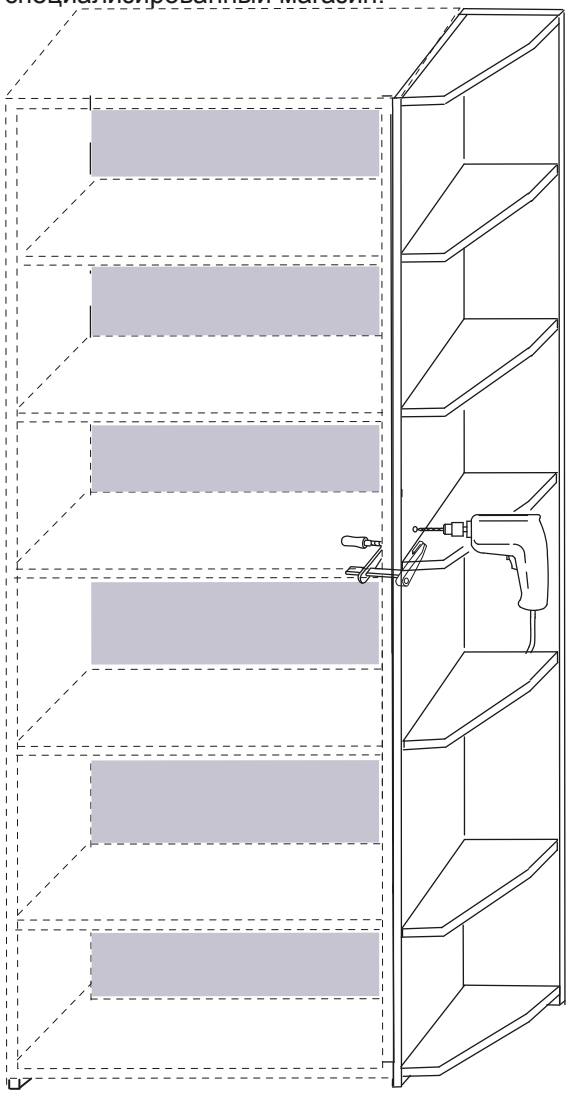

Рис. 2.

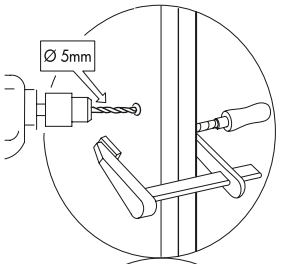

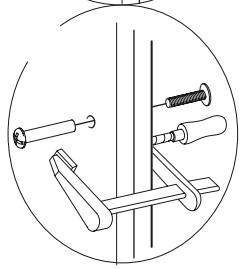

Винт стяжной L=32/27

4

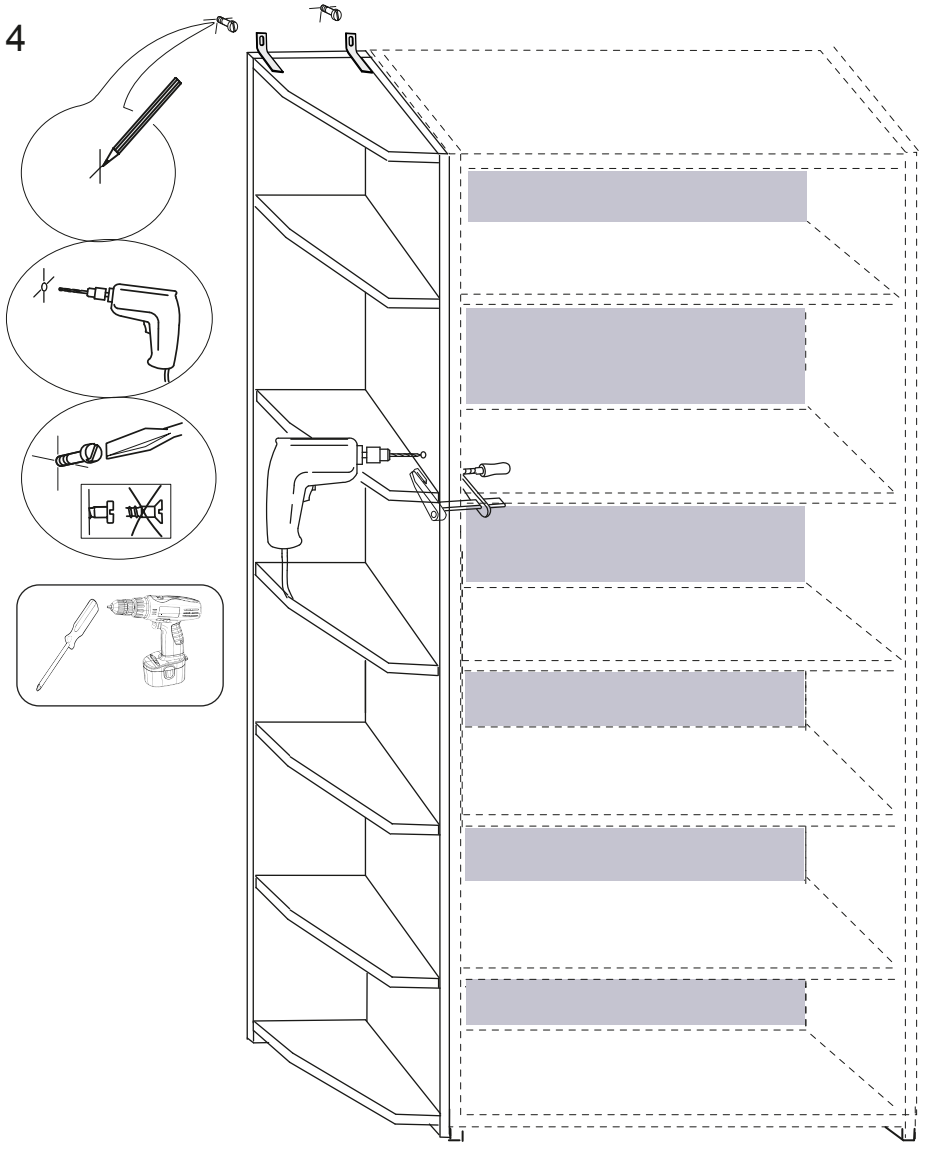

Рис. 1.

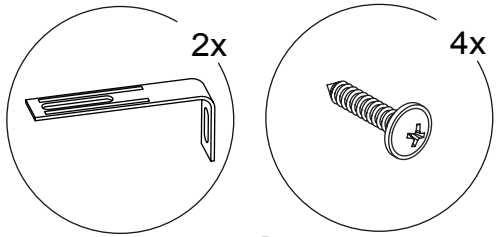

Винт самонарезающий
4.2x16мм

5

КОМПЛЕКТ ФУРНИТУРЫ



Внимание!
Прежде чем начать сборку выберите с какой стороны будет установлен стеллаж!

2

Сборка стеллажа при установке его с левой стороны шкафов (рис.1)

1.1

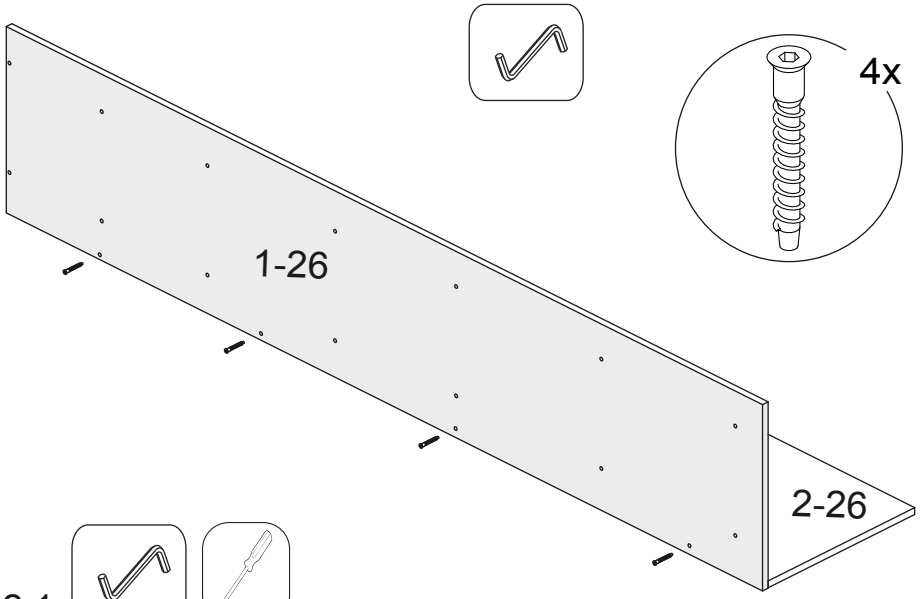

2.1

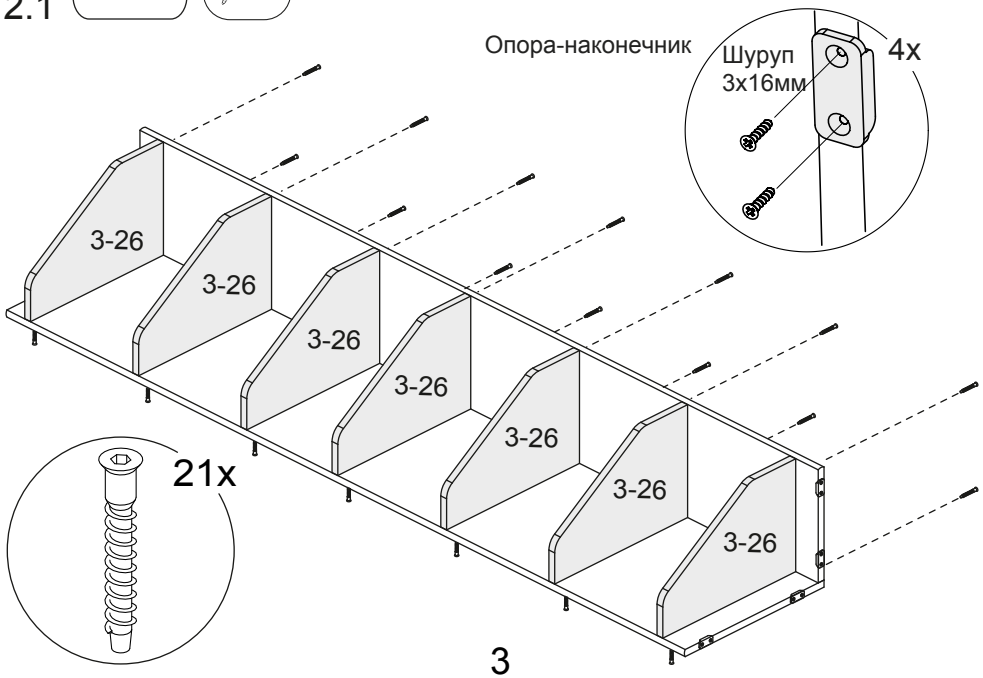

Сборка стеллажа при установке его с правой стороны шкафов (рис.2)

1.2

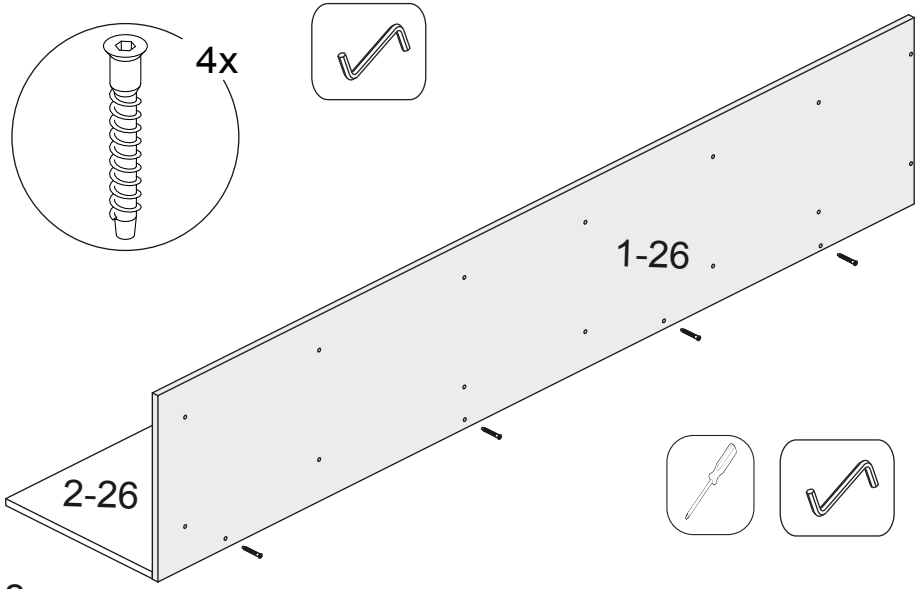

2.2

