Габаритные размеры

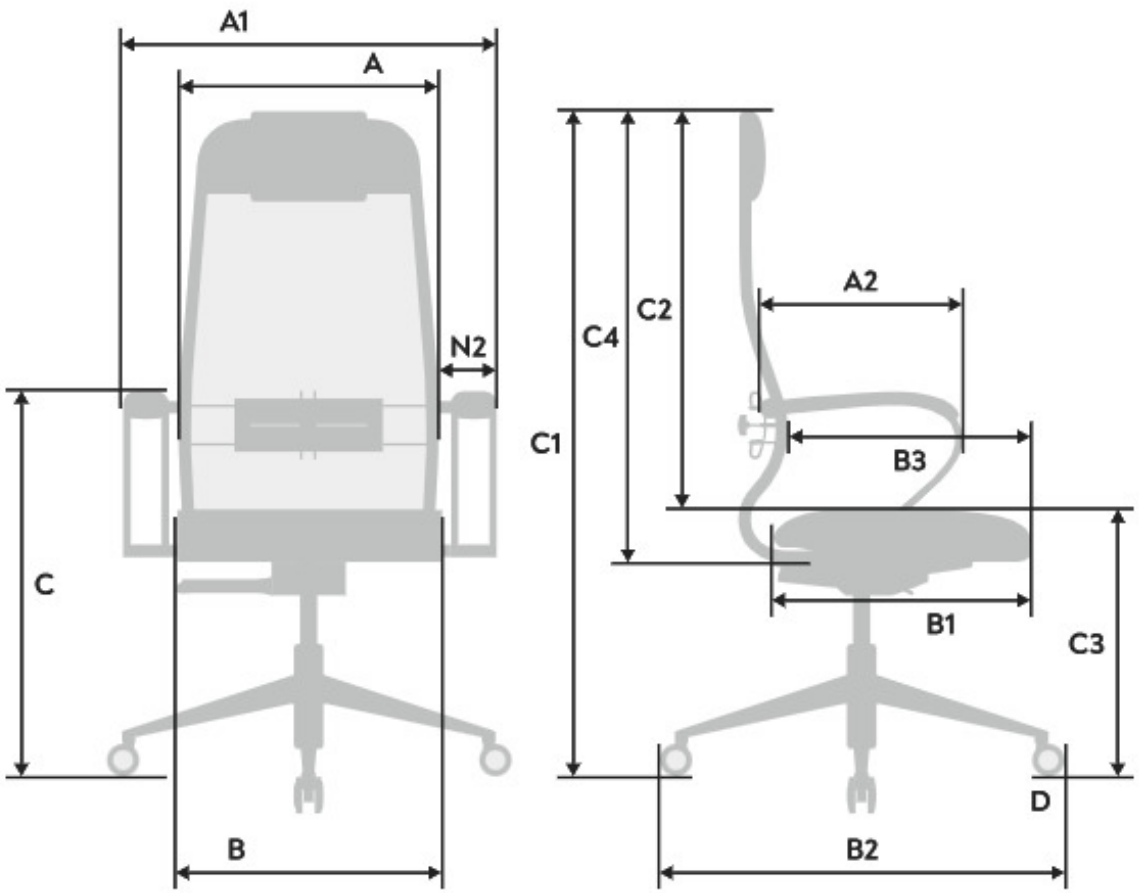

A	Ширина спинки	510 мм
A1	Ширина кресла	710 мм
A2	Длина рабочей зоны подлокотников	419 мм
N2	Ширина подлокотника	100 мм
B	Ширина сидения	510 мм
B1	Глубина сидения	460 мм
B2	Ширина пятилучья	700 мм
B3	Положение сидения	445 - 495 мм
C	Высота от пола до рабочей зоны подлокотников	649 - 794 мм
C1	Высота кресла	1189 - 1334 мм
C2	Относительная высота спинки	720 мм
C3	Высота от пола до сиденья	469 - 614 мм
C4	Высота спинки	860 мм
D	Диаметр роликов	50 мм

Графическая схема может отличаться от реальной конфигурации кресла.

Допустимое отклонение по высоте +/- 20 мм., допустимое отклонение по ширине +/- 10 мм.